GESSI

72004

GPF7200400000G000

VENTAGLIO

fecha de validez
≥ 12/2023



Mezclador de lavabo alto sin desagüe, con flexibles de acoplamiento.

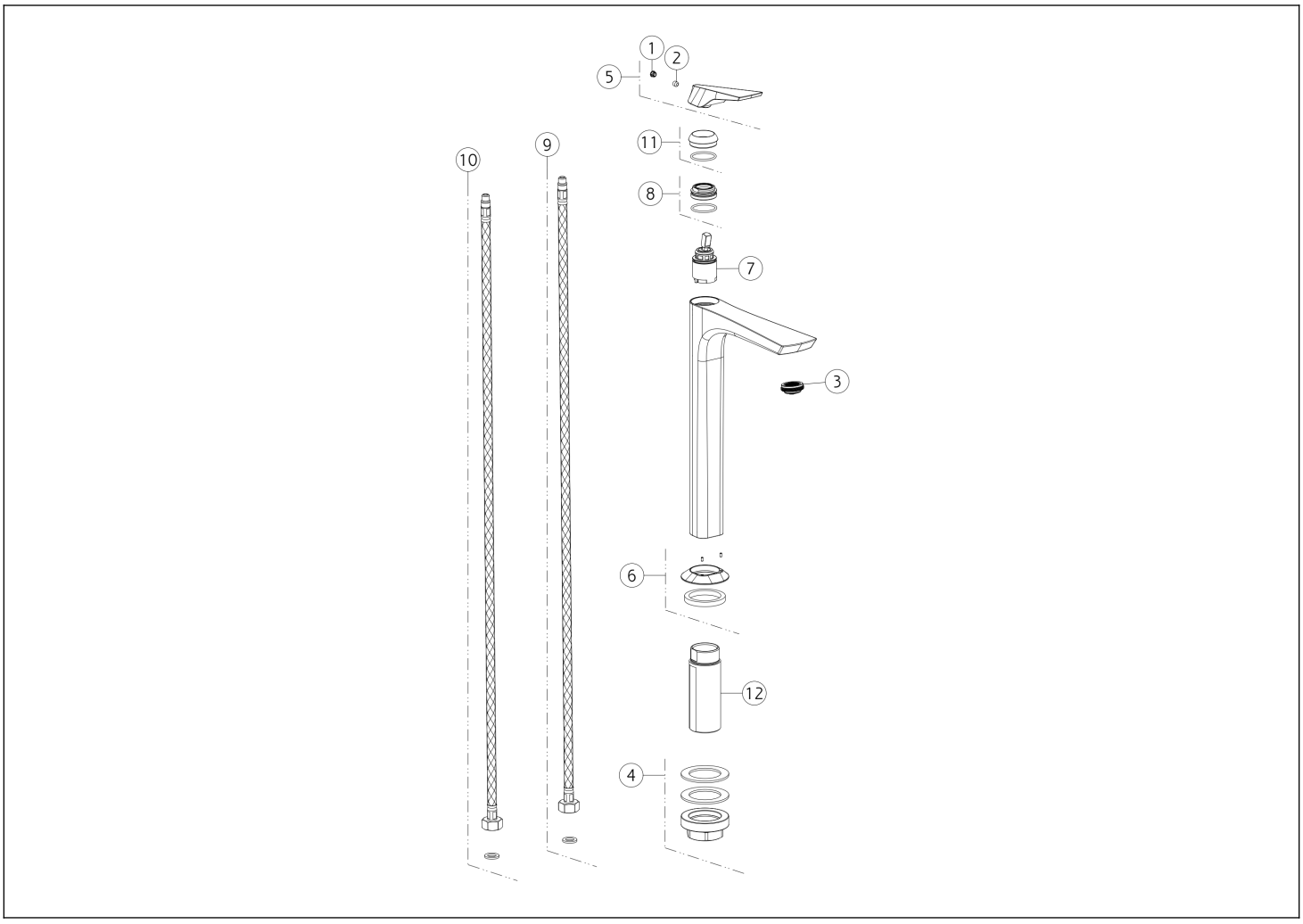

N°	Código	Descripción
1	SP00002	TAPA DE TORNILLO
2	SP00610	TORNILLO
3	SP02115	AIREADOR
4	SP02370	SET DE FIJACIÓN
5	SP04613	ASA
6	SP04614	BASE

N°	Código	Descripción
7	SP01442	CARTUCHO
8	SP01278	TUERCA ANULAR DE FIJACIÓN
9	SP01286	MANGUERA DE SUMINISTRO BLU
10	SP01287	MANGUERA DE SUMINISTRO ROJA
11	SP04612	TUERCA ANULAR DE ACABADO
12	SP02372	PIERNA

Gessi S.p.A. Parco Gessi, 13037 Serravalle Sesia (Vercelli) Italia Tel. +39 0163 454111 Fax. +39 0163 453150 - www.gessi.com - gessi@gessi.it El presente diseño, de conformidad con la legislación vigente, no puede hacerse público ni reproducirse sin la autorización por escrito de GESSI S.p.A. Copyright GESSI S.p.A.