GESSI

72004

GPF7200400000G000

VENTAGLIO

data di validità
≥ 12/2023



Miscelatore lavabo alto senza scarico, con flessibili di collegamento.

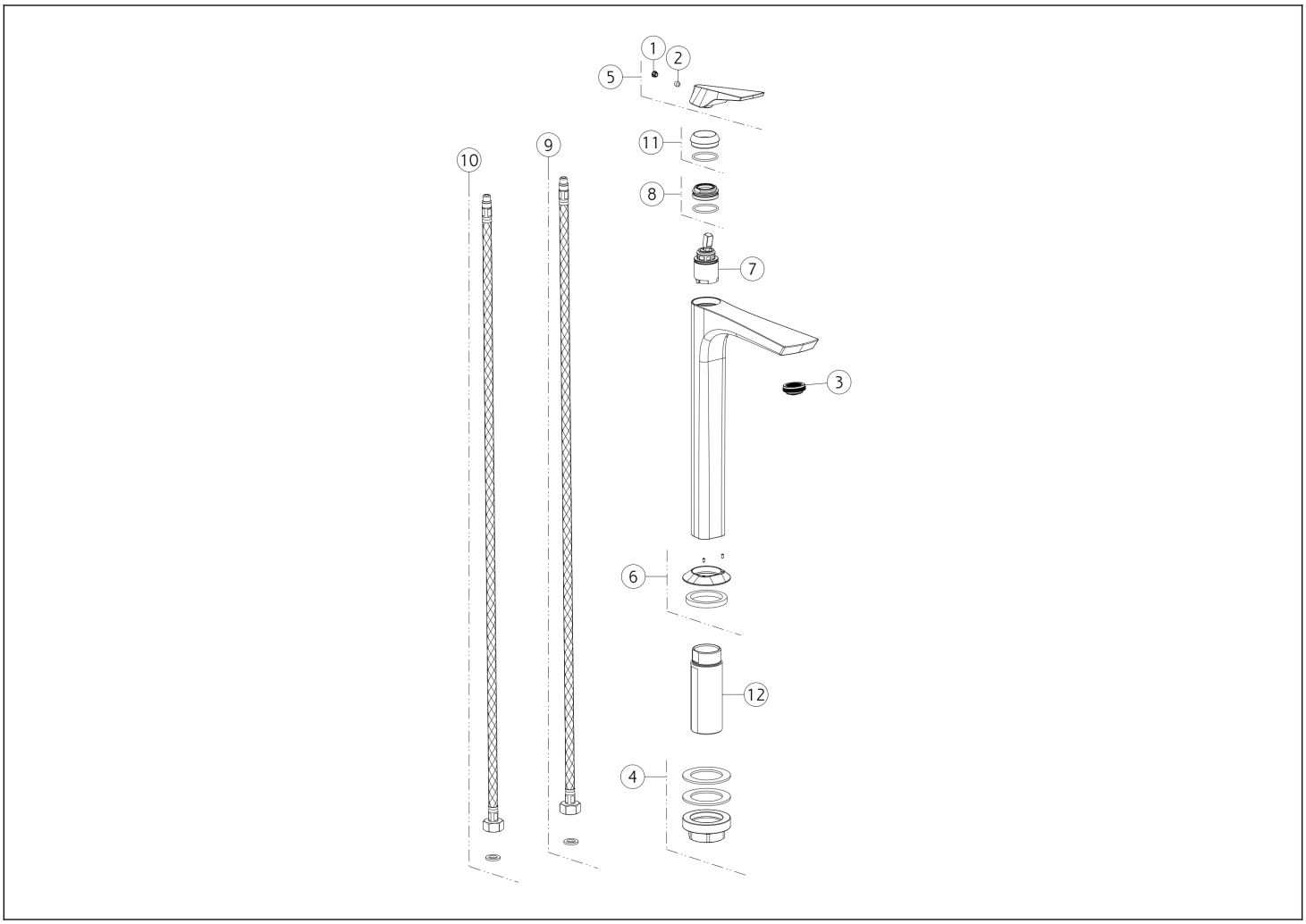

N°	Codice	Descrizione
1	SP00002	TAPPINO COPRI GRANO
2	SP00610	GRANO
3	SP02115	AERATORE
4	SP02370	SET DI FISSAGGIO
5	SP04613	MANIGLIA
6	SP04614	BASETTA

N°	Codice	Descrizione
7	SP01442	CARTUCCIA
8	SP01278	GHIERA SERRAGGIO CARTUCCIA
9	SP01286	FLESSIBILE ALIMENTAZIONE BLU
10	SP01287	FLESSIBILE ALIMENTAZIONE ROSSO
11	SP04612	COPRIGHIERA
12	SP02372	GAMBO

 Il presente disegno a termine di legge non puo' essere reso pubblico o riprodotto senza l'autorizzazione scritta della GESSI S.p.A. copyright GESSI S.p.A.