GESSI

72007

GPF7200700000G000

VENTAGLIO

date de validité
≥ 06/2024



Mitigeur bidet avec vidage et flexibles de raccordement.

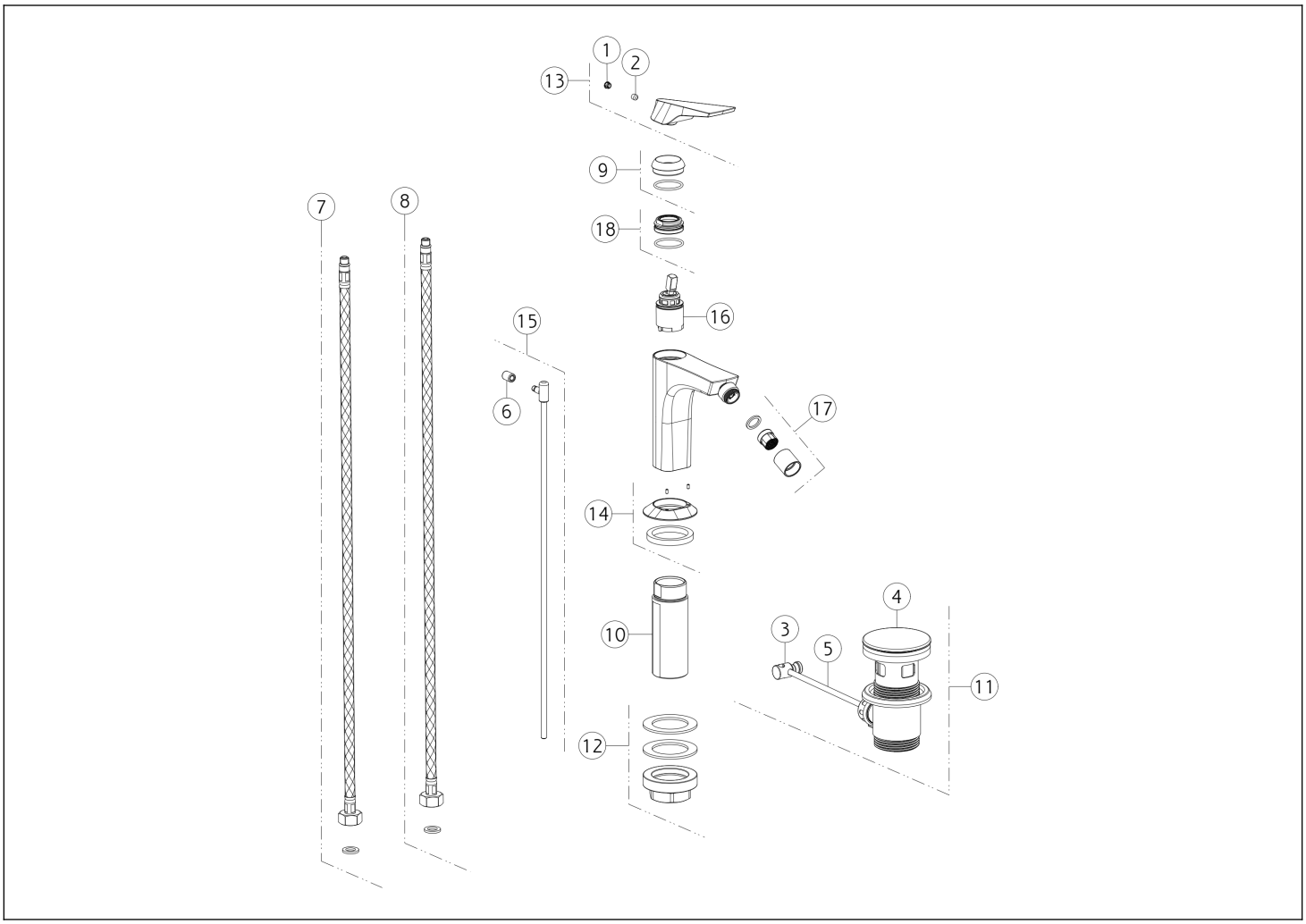

N°	Code	Description
1	SP00002	COUVERCLE DE VIS
2	SP00610	VIS
3	SP00219	ARTICULATION
4	SP00772	BOUCHON
5	SP00218	BAGUETTE
6	SP00927	POMMEAU
7	SP01590	TUYAU D'ALIMENTATION ROUGE
8	SP01591	TUYAU D'ALIMENTATION BLU
9	SP04612	BAGUE DE FINITION

N°	Code	Description
10	SP02372	TIGE
11	PF29264	DÉCHETS DE BASSIN
12	SP02370	KIT DE FIXATION
13	SP04613	MANCHE
14	SP04614	BASE
15	SP02805	TIGE DE TRACTION
16	SP01442	CARTOUCHE
17	SP02280	AÉRATEUR
18	SP01278	BAGUE DE FIXATION

Gessi S.p.A. Parco Gessi, 13037 Serravalle Sesia (Vercelli) Italie Tél. +39 0163 454111 Fax. +39 0163 453150 - www.gessi.com - gessi@gessi.it Conformément à la loi, le présent dessin ne peut être rendu public ni reproduit sans l'autorisation écrite de GESSI S.p.A. Copyright GESSI S.p.A.