GESSI

72007

GPF7200700000G000

VENTAGLIO

data di validità
≥ 06/2024



Miscelatore bidet con scarico e flessibili di collegamento.

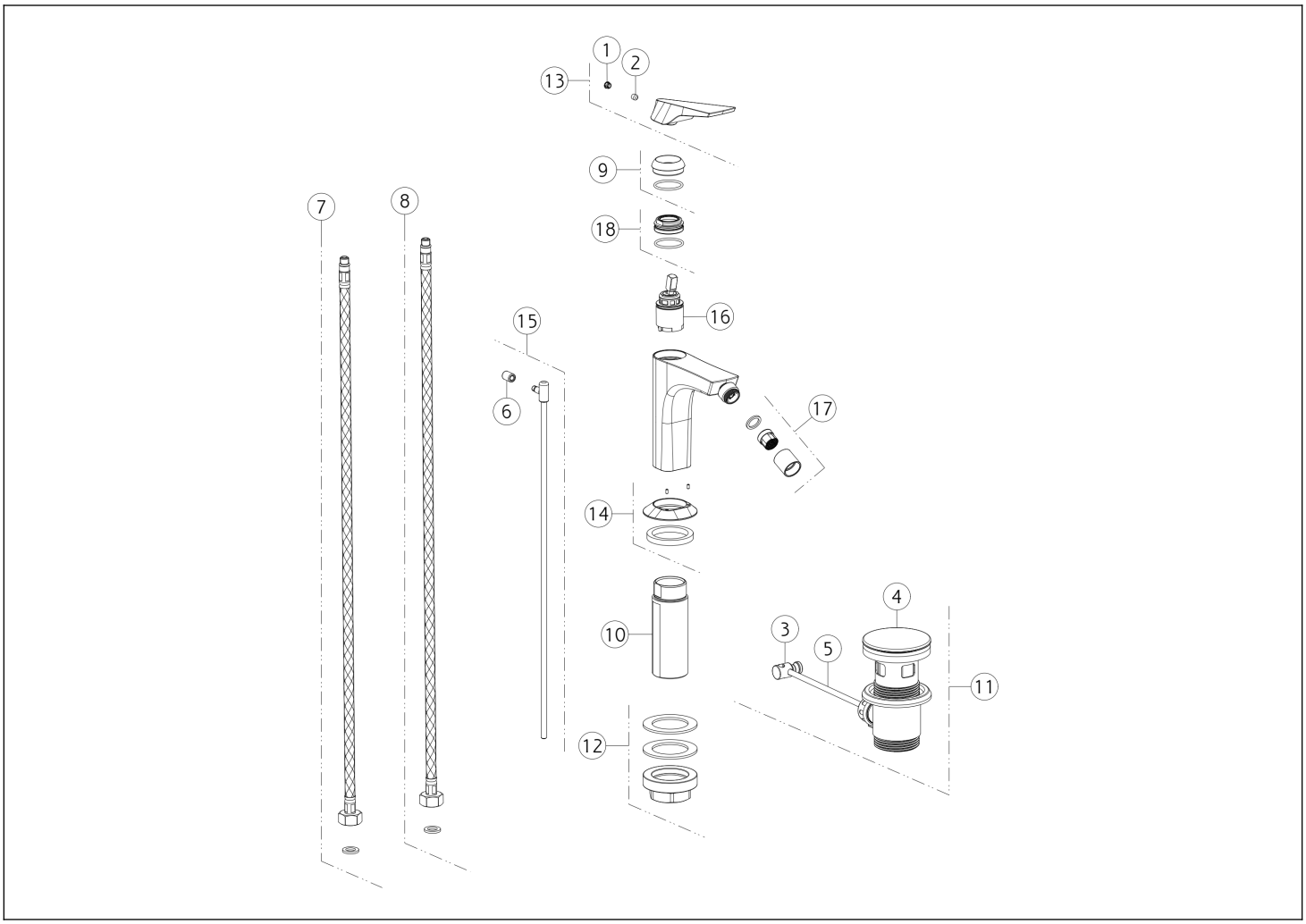

N°	Codice	Descrizione
1	SP00002	TAPPINO COPRI GRANO
2	SP00610	GRANO
3	SP00219	SNODO
4	SP00772	TAPPO PILETTA
5	SP00218	ASTA
6	SP00927	POMOLO
7	SP01590	FLESSIBILE ALIMENTAZIONE ROSSO
8	SP01591	FLESSIBILE ALIMENTAZIONE BLU
9	SP04612	COPRIGHIERA

N°	Codice	Descrizione
10	SP02372	GAMBO
11	PF29264	PILETTA
12	SP02370	SET DI FISSAGGIO
13	SP04613	MANIGLIA
14	SP04614	BASETTA
15	SP02805	ASTA SALTERELLO
16	SP01442	CARTUCCIA
17	SP02280	AERATORE
18	SP01278	GHIERA SERRAGGIO CARTUCCIA

 Il presente disegno a termine di legge non puo' essere reso pubblico o riprodotto senza l'autorizzazione scritta della GESSI S.p.A. copyright GESSI S.p.A.