GESSI

72036

GPF7203600000G000

VENTAGLIO

Gültigkeitsdatum
≥ 06/2024



Fertigmontageset für UP-Einhebelmischer Dusche/Wanne inkl. Wandanschlussbogen mit Halterung, eigensicherer Antikalk-Handbrause und Brauseschlauch 1,50m. 2-Wege Umlenkkartusche: Stellung links Handbrause, Stellung rechts freier Ausgang oben, Mittelstellung: beide Verbraucher geöffnet. Nicht eigensicher. OPTIONAL nur eigensicher durch separaten Rohrunterbrecher UPK 54057239 + Sichtteil 54058.

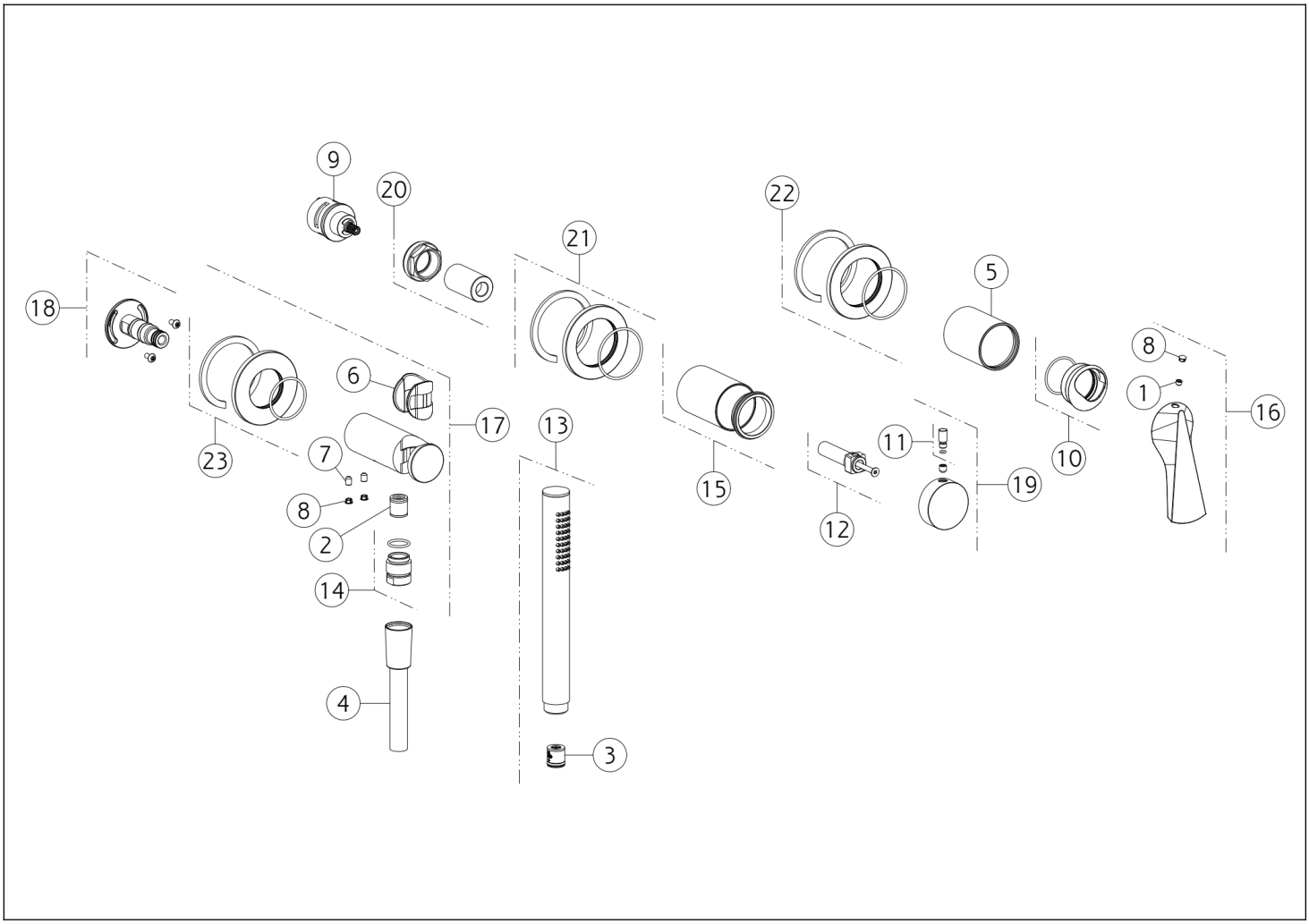

N°	Code	Beschreibung
1	SP00137	MADENSCHRAUBE
2	SP00014	RÜCKFLUSSVERHINDERER
3	SP01634	WASSERMENGEBEGRENZER
4	PF01637	BRAUSESCHLAUCH
5	SP03248	HÜLSE FÜR TK IN FARBE
6	SP01823	GRIFFADAPTER
7	SP00864	MADENSCHRAUBE
8	SP00002	ABDECKKÄPPCHEN
9	SP01758	UMSTELLER
10	SP03274	KARTUSCHENMUTTER-ABDECKUNG
11	SP03279	GRIFF
12	SP03278	GRIFFADAPTER

N°	Code	Beschreibung
13	PF14371	HANDBRAUSE
14	SP01008	ANSCHLUSSNIPPEL
15	SP03277	GRIFFADAPTER
16	SP04792	GRIFF
17	SP04104	WANDANSCHLUSSBOGEN
18	SP03332	ANSCHLUSSNIPPEL
19	SP03275	GRIFF
20	SP01762	KARTUSCHENMUTTER
21	SP03230	ROSETTE
22	SP04793	ROSETTE
23	SP03337	ROSETTE

Gessi S.p.A. Parco Gessi, 13037 Serravalle Sesia (Vercelli) Italien Tel. +39 0163 454111 Fax. +39 0163 453150 - www.gessi.com - gessi@gessi.it Die vorliegende Zeichnung darf ohne schriftliche Genehmigung der GESSI S.p.A. nicht veröffentlicht oder vervielfältigt werden. Copyright GESSI S.p.A.