GESSI

72036

GPF7203600000G000

VENTAGLIO

data di validità
≥ 06/2024



Parte esterna miscelatore doccia a parete 2 vie con doccetta e deviatore.

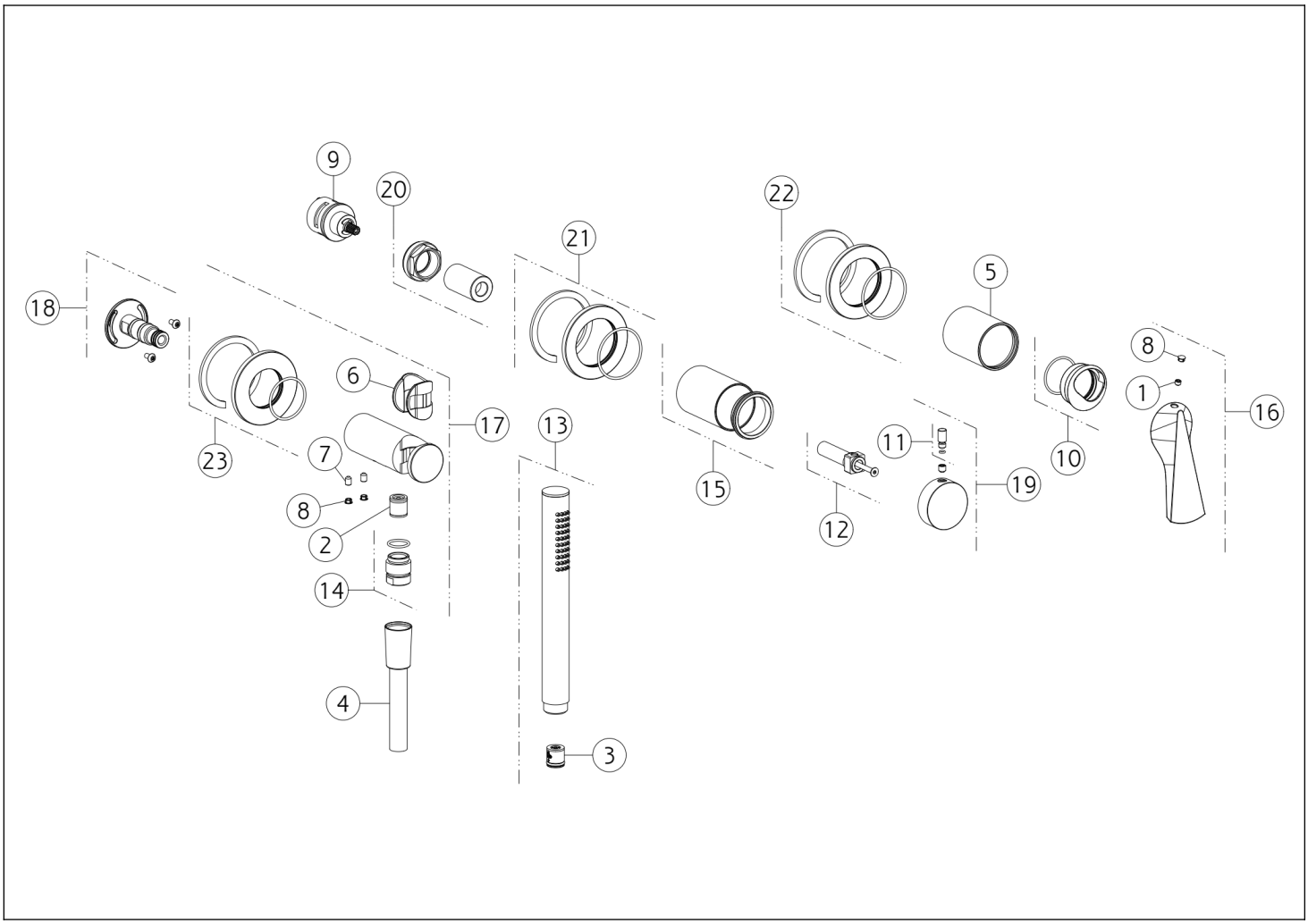

N°	Codice	Descrizione
1	SP00137	GRANO
2	SP00014	VALVOLA DI NON RITORNO
3	SP01634	VALVOLA LIMITATRICE DI PORTATA
4	PF01637	FLESSIBILE
5	SP03248	BOCCOLA IN FINITURA
6	SP01823	BOCCOLA
7	SP00864	GRANO
8	SP00002	TAPPINO COPRI GRANO
9	SP01758	DEVIATORE
10	SP03274	COPRIGHIERA
11	SP03279	LEVA
12	SP03278	PROLUNGA

N°	Codice	Descrizione
13	PF14371	DOCCETTA
14	SP01008	RACCORDO
15	SP03277	BOCCOLA
16	SP04792	MANIGLIA
17	SP04104	PRESA ACQUA CON SUPPORTO DOCCETTA FISSO
18	SP03332	INNESTO
19	SP03275	MANIGLIA
20	SP01762	GHIERA SERRAGGIO CARTUCCIA
21	SP03230	ROSONE
22	SP04793	ROSONE
23	SP03337	ROSONE

 Il presente disegno a termine di legge non puo' essere reso pubblico o riprodotto senza l'autorizzazione scritta della GESSI S.p.A. copyright GESSI S.p.A.