GESSI

72051

GPF7205100000G000

VENTAGLIO

Gültigkeitsdatum
≥ 06/2026



Waschtisch-Einhebelmischer mit Auslauf, mit Schaftventil Stop&Go oder Permanent-Ablaufventil, Unterteil aus anthrazit farbenden Kunststoff. 3/8 Anschluss. Ausladung 128mm.

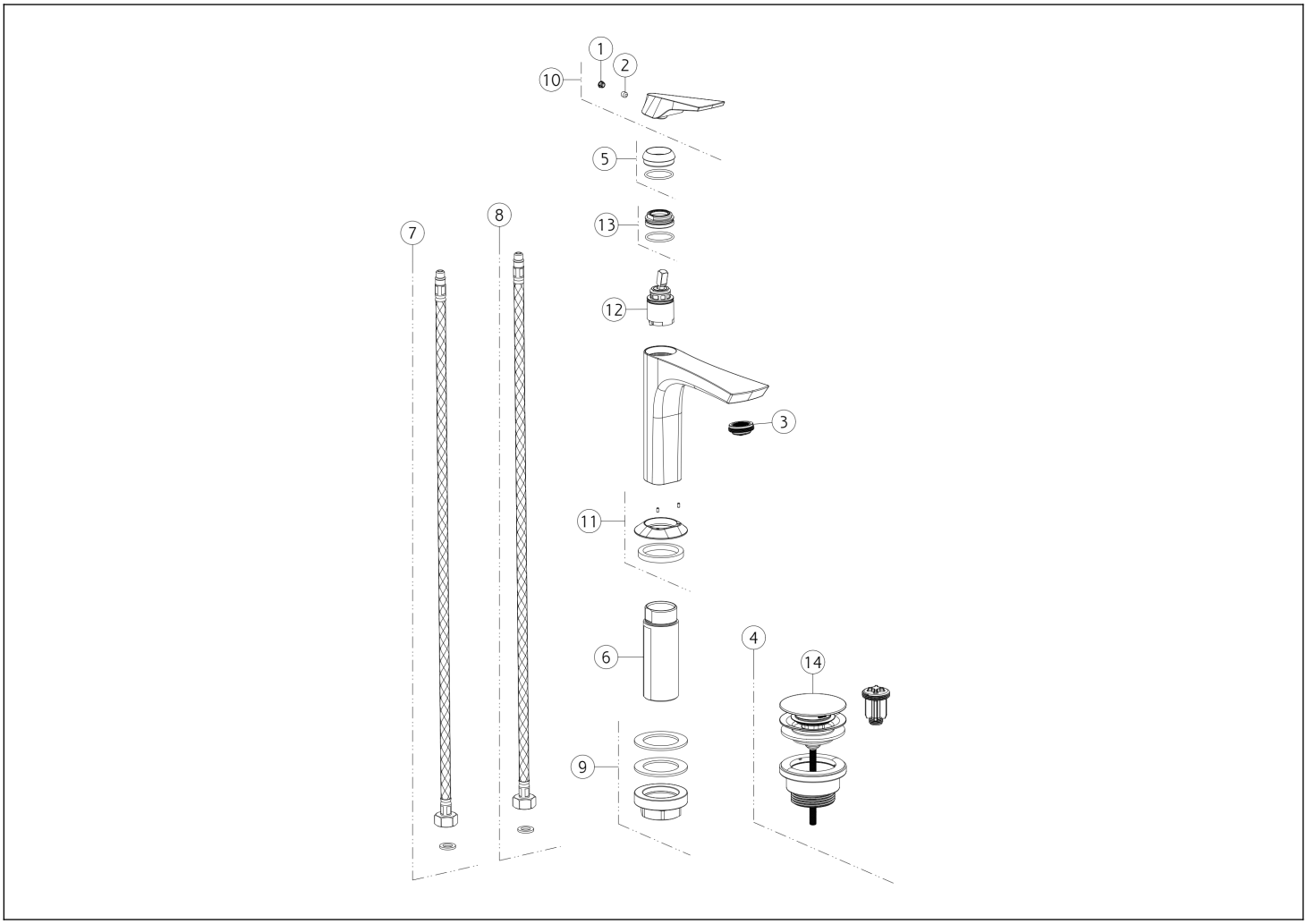

N°	Code	Beschreibung
1	SP00002	ABDECKKÄPPCHEN
2	SP00610	MADENSCHRAUBE
3	SP02115	LUFTSPRUDLER
4	PF01421	ABLAUFGARNITUR
5	SP04612	KARTUSCHENMUTTER-ABDECKUNG
6	SP02372	GEWINDESCHAFT
7	SP01591	FLEX-SCHLAUCH BLAU

N°	Code	Beschreibung
8	SP01590	FLEX-SCHLAUCH ROT
9	SP02370	BEFESTIGUNGSSET
10	SP04613	GRIFF
11	SP04614	ARMATUR-SOCKEL
12	SP01442	KARTUSCHE
13	SP01278	KARTUSCHENMUTTER
14	SP00772	ABLAUFSTÖPSEL

Gessi S.p.A. Parco Gessi, 13037 Serravalle Sesia (Vercelli) Italien Tel. +39 0163 454111 Fax. +39 0163 453150 - www.gessi.com - gessi@gessi.it Die vorliegende Zeichnung darf ohne schriftliche Genehmigung der GESSI S.p.A. nicht veröffentlicht oder vervielfältigt werden. Copyright GESSI S.p.A.