GESSI

72051

GPF7205100000G000

VENTAGLIO

fecha de validez
≥ 06/2026



Mezclador de lavabo con vaciador Stop&Go y flexibles de acoplamiento .

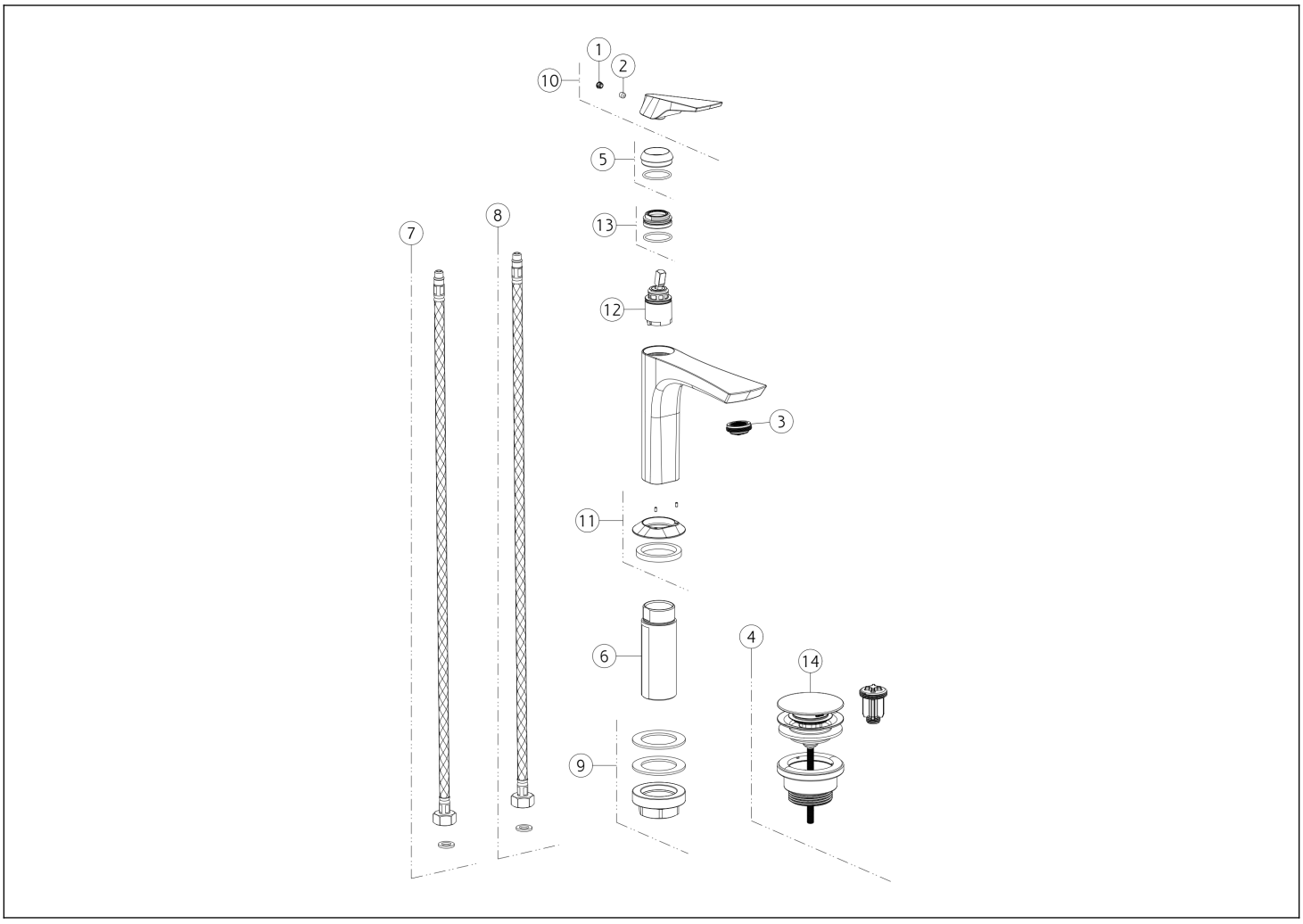

N°	Código	Descripción
1	SP00002	TAPA DE TORNILLO
2	SP00610	TORNILLO
3	SP02115	AIREADOR
4	PF01421	RESIDUOS DE CUENCA
5	SP04612	TUERCA ANULAR DE ACABADO
6	SP02372	PIERNA
7	SP01591	MANGUERA DE SUMINISTRO BLU

N°	Código	Descripción
8	SP01590	MANGUERA DE SUMINISTRO ROJA
9	SP02370	SET DE FIJACIÓN
10	SP04613	ASA
11	SP04614	BASE
12	SP01442	CARTUCHO
13	SP01278	TUERCA ANULAR DE FIJACIÓN
14	SP00772	TAPÓN

 El presente diseño, de conformidad con la legislación vigente, no puede hacerse público ni reproducirse sin la autorización por escrito de GESSI S.p.A. Copyright GESSI S.p.A.