GESSI

72051

GPF7205100000G000

VENTAGLIO

date de validité
≥ 06/2026



Mitigeur lavabo, avec bonde "Stop&Go" et flexibles de raccordement.

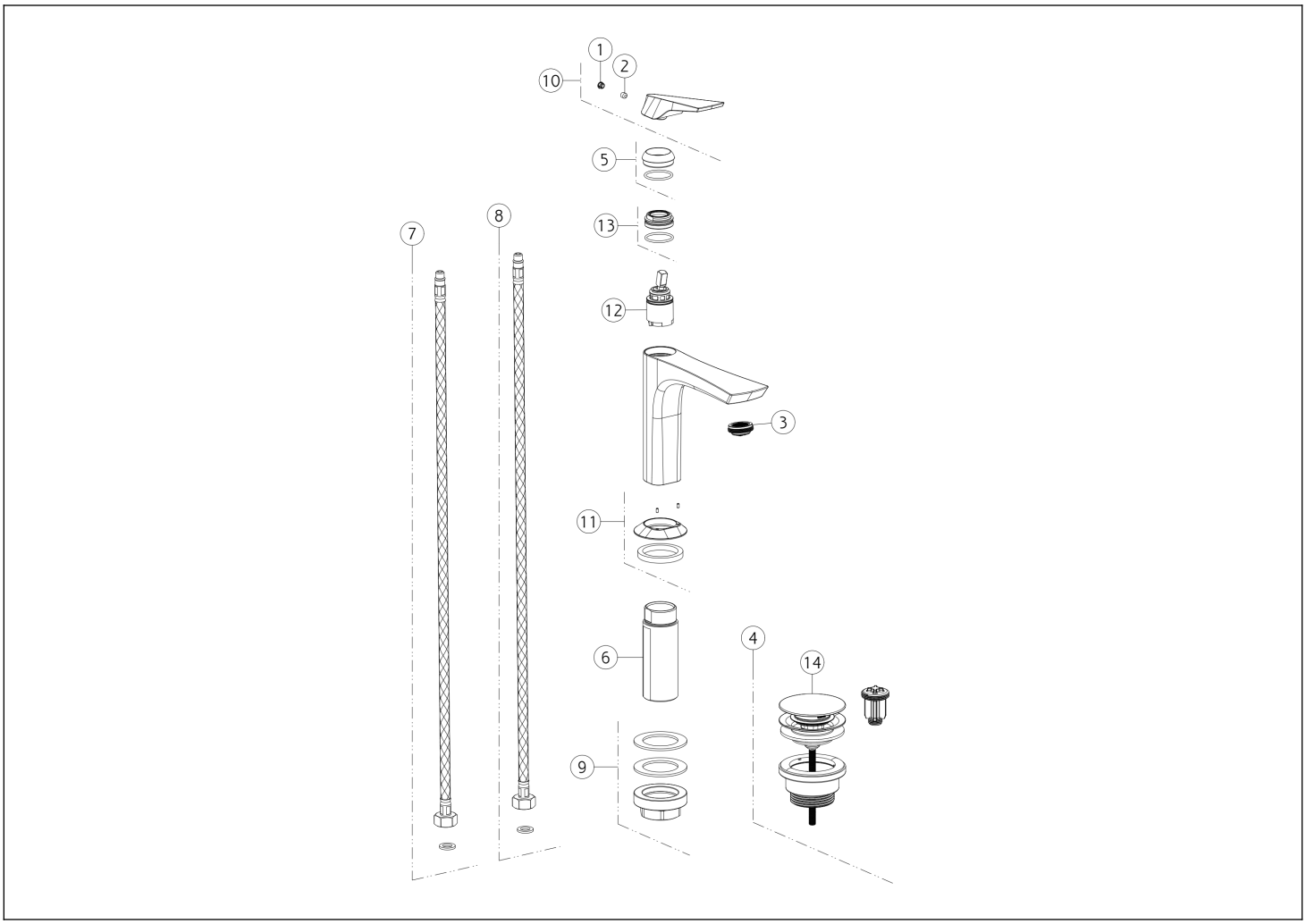

N°	Code	Description
1	SP00002	BOUCHON CACHE-VIS SANS TÊTE
2	SP00610	VIS SANS TÊTE
3	SP02115	MOUSSEUR
4	PF01421	BONDE
5	SP04612	CACHE-ÉCROU
6	SP02372	TIGE
7	SP01591	FLEXIBLE D'ALIMENTATION BLEU

N°	Code	Description
8	SP01590	FLEXIBLE D'ALIMENTATION ROUGE
9	SP02370	KIT DE FIXATION
10	SP04613	MANETTE
11	SP04614	BASETTE
12	SP01442	CARTOUCHE
13	SP01278	ÉCROU DE SERRAGE DE CARTOUCHE
14	SP00772	BOUCHON DE BONDE

Gessi S.p.A. Parco Gessi, 13037 Serravalle Sesia (Vercelli) Italie Tél. +39 0163 454111 Fax. +39 0163 453150 - www.gessi.com - gessi@gessi.it Conformément à la loi, le présent dessin ne peut être rendu public ni reproduit sans l'autorisation écrite de GESSI S.p.A. Copyright GESSI S.p.A.