GESSI

72051

GPF7205100000G000

VENTAGLIO

data di validità
≥ 06/2026



Miscelatore lavabo basso con piletta Stop&Go e flessibili di collegamento.

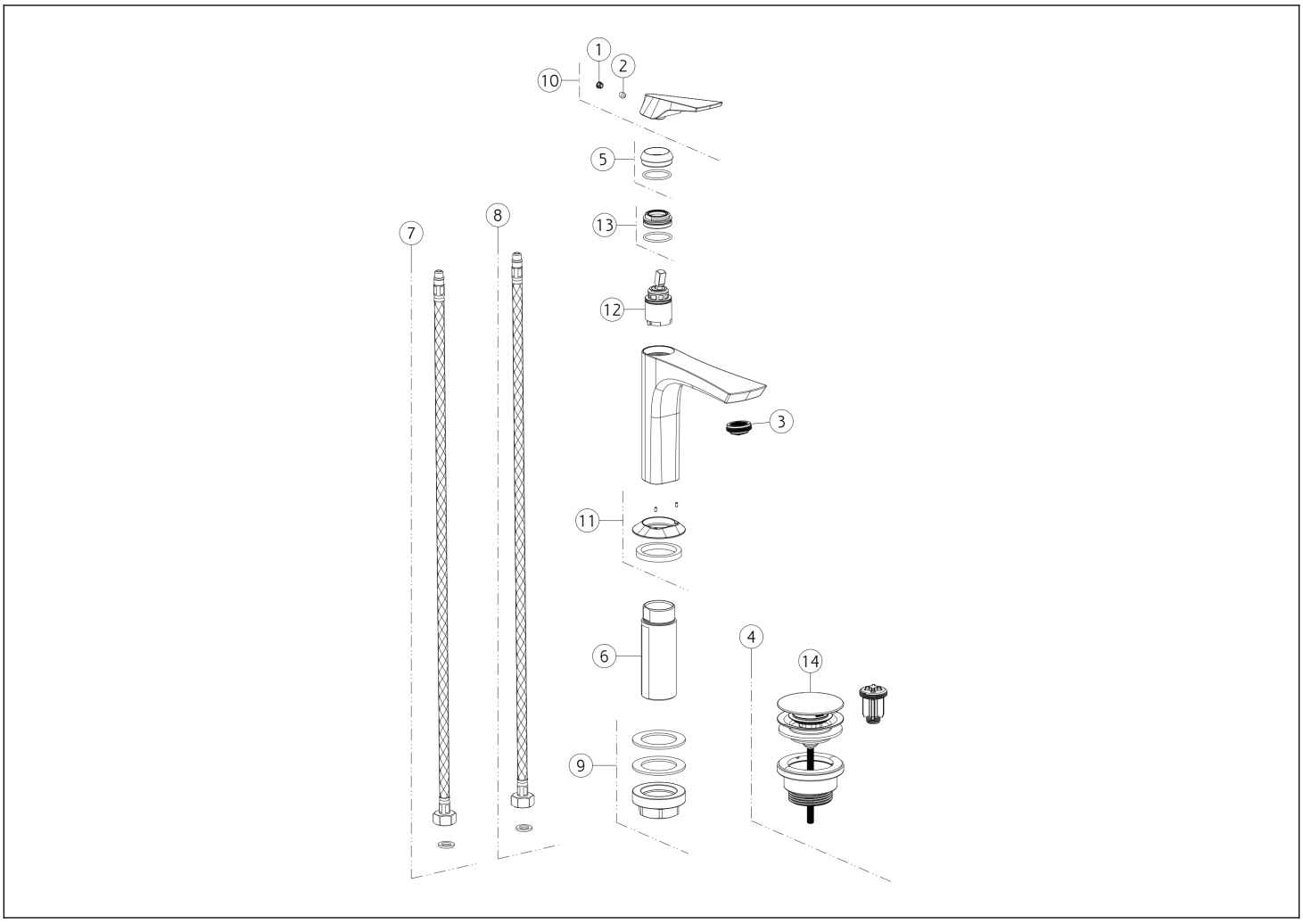

N°	Codice	Descrizione
1	SP00002	TAPPINO COPRI GRANO
2	SP00610	GRANO
3	SP02115	AERATORE
4	PF01421	PILETTA
5	SP04612	COPRIGHIERA
6	SP02372	GAMBO
7	SP01591	FLESSIBILE ALIMENTAZIONE BLU

N°	Codice	Descrizione
8	SP01590	FLESSIBILE ALIMENTAZIONE ROSSO
9	SP02370	SET DI FISSAGGIO
10	SP04613	MANIGLIA
11	SP04614	BASETTA
12	SP01442	CARTUCCIA
13	SP01278	GHIERA SERRAGGIO CARTUCCIA
14	SP00772	TAPPO PILETTA

 Il presente disegno a termine di legge non puo' essere reso pubblico o riprodotto senza l'autorizzazione scritta della GESSI S.p.A. copyright GESSI S.p.A.