GESSI

72053

GPF7205300000G000

VENTAGLIO

fecha de validez
≥ 06/2024



Mezclador de lavabo alto con vaciador Stop&Go y flexibles de acoplamiento .

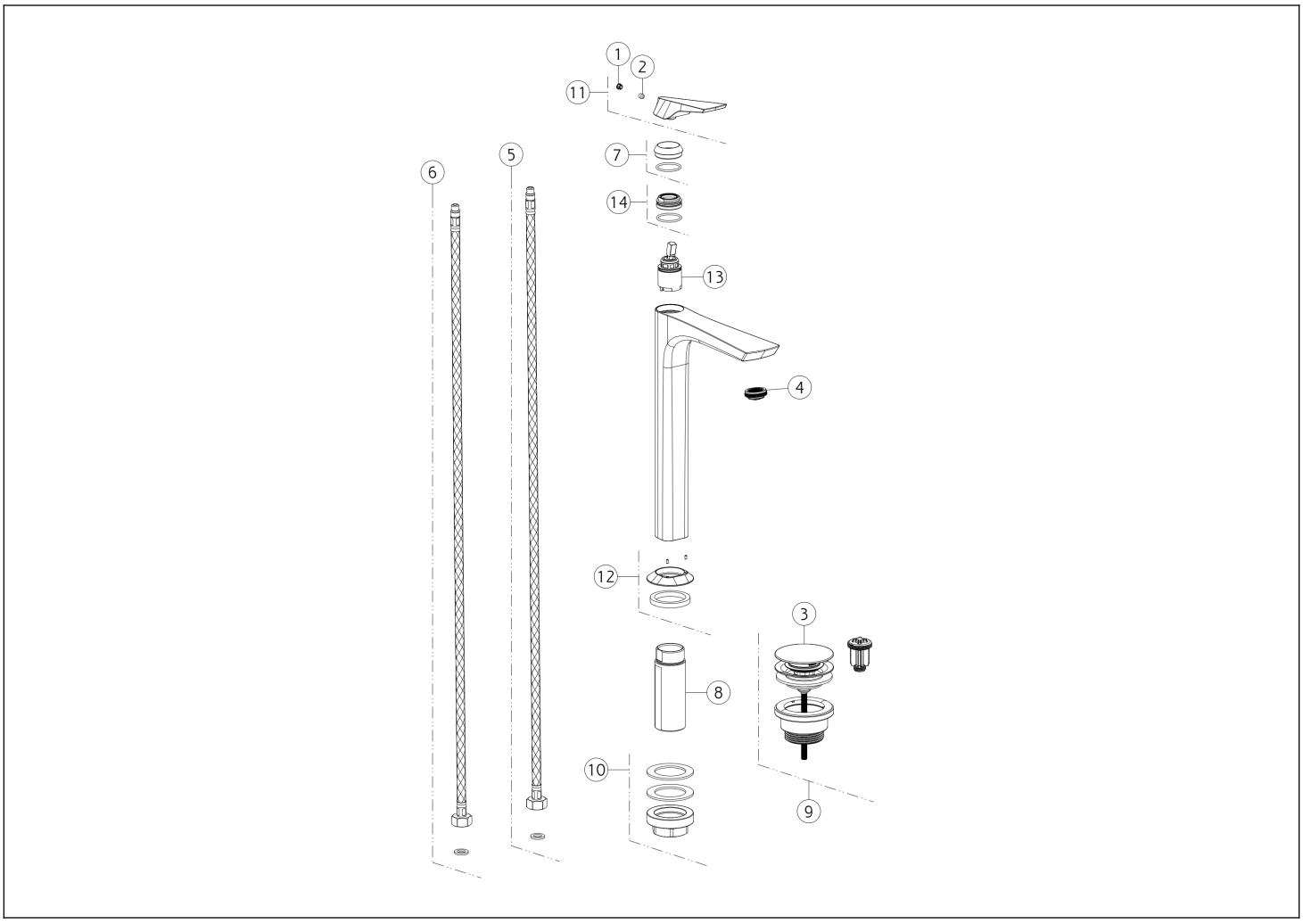

N°	Código	Descripción
1	SP00002	TAPA DE TORNILLO
2	SP00610	TORNILLO
3	SP00772	TAPÓN
4	SP02115	AIREADOR
5	SP01286	MANGUERA DE SUMINISTRO BLU
6	SP01287	MANGUERA DE SUMINISTRO ROJA
7	SP04612	TUERCA ANULAR DE ACABADO

N°	Código	Descripción
8	SP02372	PIERNA
9	PF01421	RESIDUOS DE CUENCA
10	SP02370	SET DE FIJACIÓN
11	SP04613	ASA
12	SP04614	BASE
13	SP01442	CARTUCHO
14	SP01278	TUERCA ANULAR DE FIJACIÓN

Gessi S.p.A. Parco Gessi, 13037 Serravalle Sesia (Vercelli) Italia Tel. +39 0163 454111 Fax. +39 0163 453150 - www.gessi.com - gessi@gessi.it El presente diseño, de conformidad con la legislación vigente, no puede hacerse público ni reproducirse sin la autorización por escrito de GESSI S.p.A. Copyright GESSI S.p.A.