GESSI

72079

GPF7207900000G000

VENTAGLIO

Gültigkeitsdatum
≥ 06/2024



Fertigmontageset für UP-Einhebelmischer Dusche/Wanne mit automatischer 2-Wege Umstellung zum Ziehen: Grundstellung Ausgang oben, nach Umstellung Ausgang unten. Kartusche D35mm. Eigensicher durch Einsatz von 01709031.

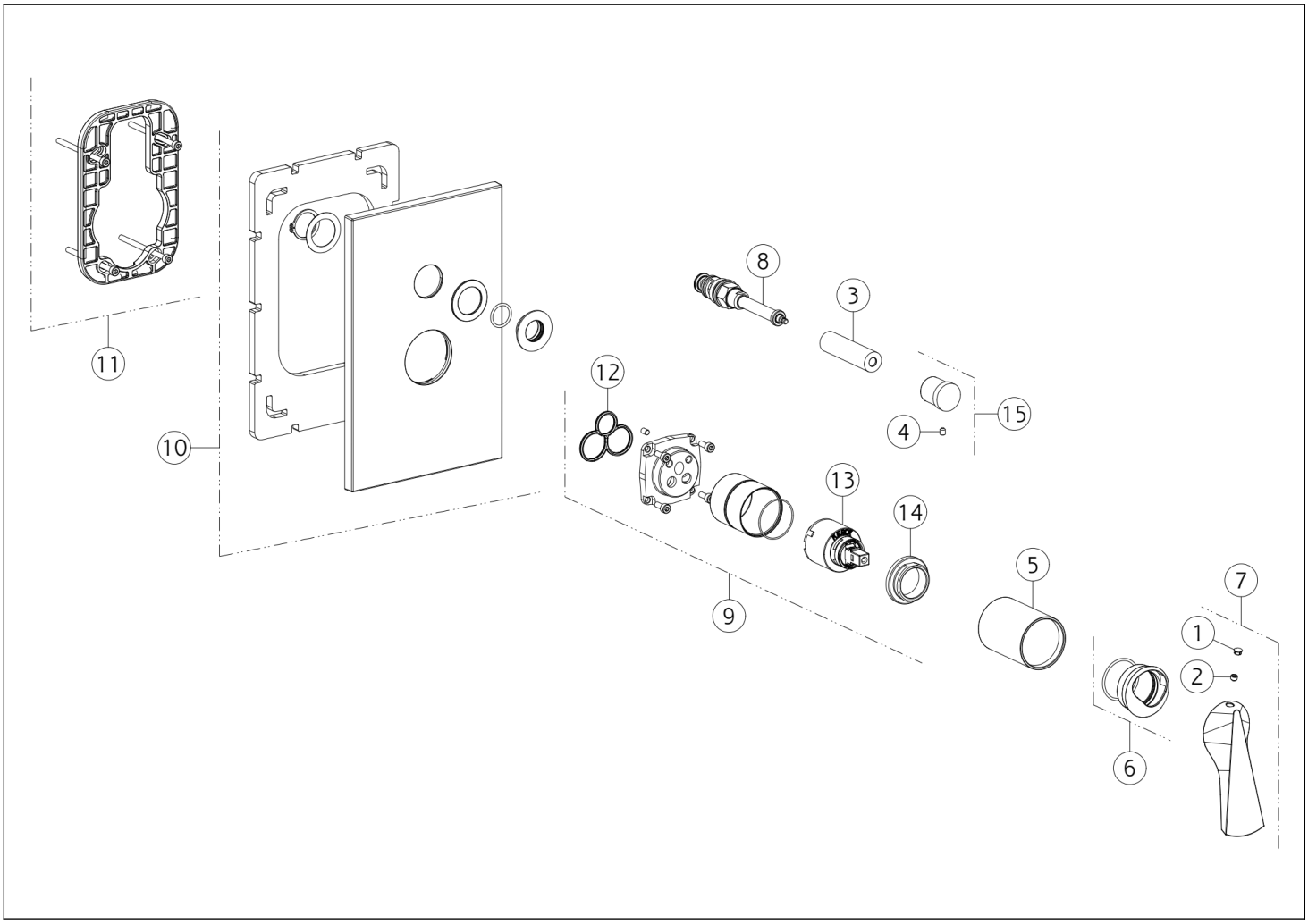

N°	Code	Beschreibung
1	SP00002	SCHRAUBENABDECKUNG
2	SP00137	SCHRAUBE
3	SP00086	FINISHING-BUCHSE
4	SP02093	SCHRAUBE
5	SP03432	FINISHING-BUCHSE
6	SP03274	FERTIGSTELLUNG RINGMUTTER
7	SP04792	GRIFF
8	SP00145	ZUGUMLENKER

N°	Code	Beschreibung
9	SP01040	CARTRIDGE-GRUPPE
10	SP00136	FINISHING-PLATTE
11	SP00805	UNTERPLATTE
12	SP00506	DICHTUNG
13	SP00013	PATRONE
14	SP01731	BEFESTIGUNGSRINGMUTTER
15	SP00259	KNOPF

Gessi S.p.A. Parco Gessi, 13037 Serravalle Sesia (Vercelli) Italien Tel. +39 0163 454111 Fax. +39 0163 453150 - www.gessi.com - gessi@gessi.it Die vorliegende Zeichnung darf ohne schriftliche Genehmigung der GESSI S.p.A. nicht veröffentlicht oder vervielfältigt werden. Copyright GESSI S.p.A.