GESSI

72079

GPF7207900000G000

VENTAGLIO

fecha de validez
≥ 06/2024



Parte externa para mexclador ducha de pared de 2 vías con desviador automatico baño/ducha.

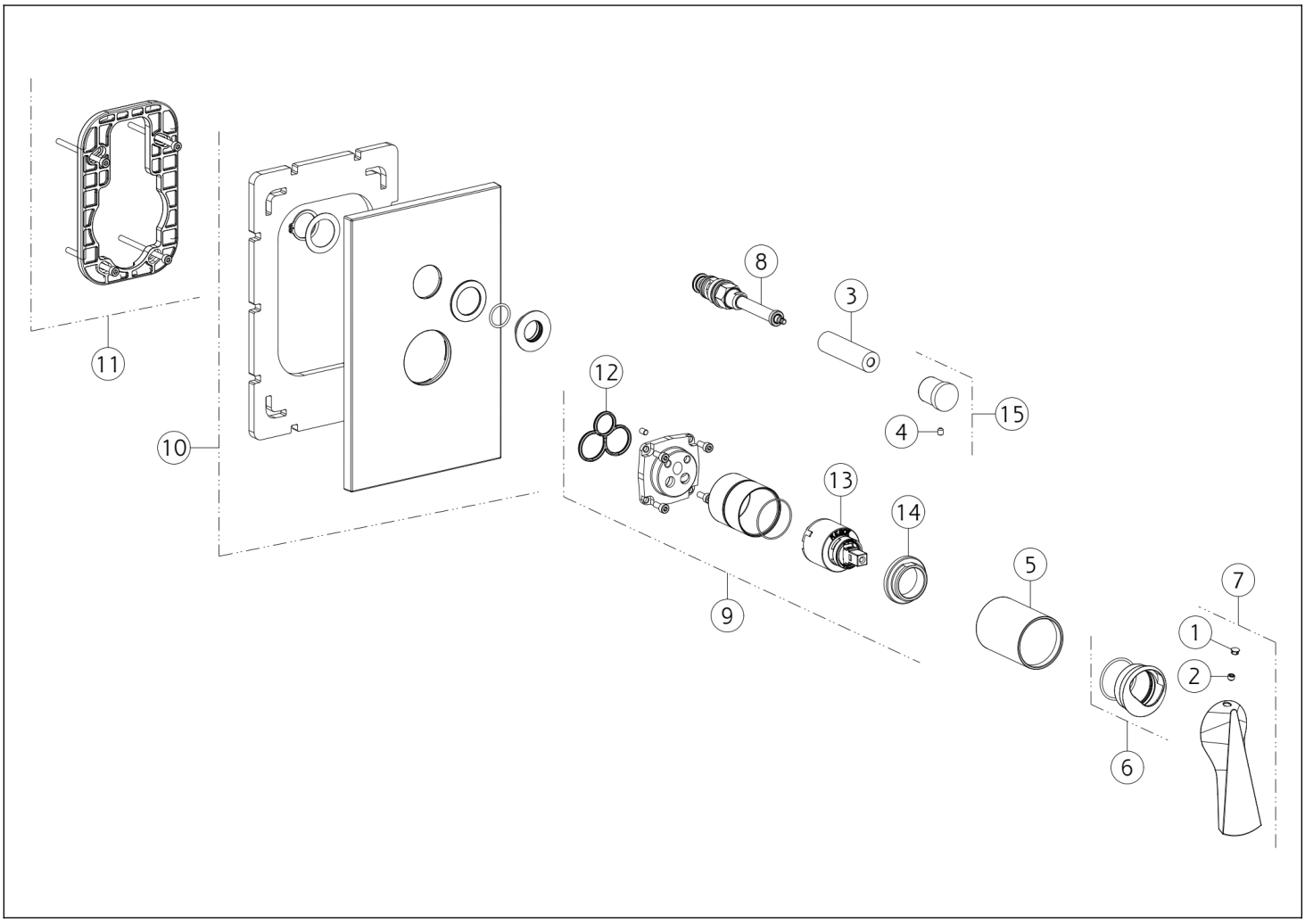

N°	Código	Descripción
1	SP00002	TAPA DE TORNILLO
2	SP00137	TORNILLO
3	SP00086	BUJE DE ACABADO
4	SP02093	TORNILLO
5	SP03432	BUJE DE ACABADO
6	SP03274	TUERCA ANULAR DE ACABADO
7	SP04792	ASA
8	SP00145	DESVIADOR DE TRACCIÓN

N°	Código	Descripción
9	SP01040	GRUPO DE CARTUCHOS
10	SP00136	PLACA DE ACABADO
11	SP00805	PLACA SECUNDARIA
12	SP00506	JUNTA
13	SP00013	CARTUCHO
14	SP01731	TUERCA ANULAR DE FIJACIÓN
15	SP00259	PERILLA

 El presente diseño, de conformidad con la legislación vigente, no puede hacerse público ni reproducirse sin la autorización por escrito de GESSI S.p.A. Copyright GESSI S.p.A.