GESSI

72079

GPF7207900000G000

VENTAGLIO

data di validità
≥ 06/2024



Parte esterna miscelatore doccia a parete 2 vie con deviatore.

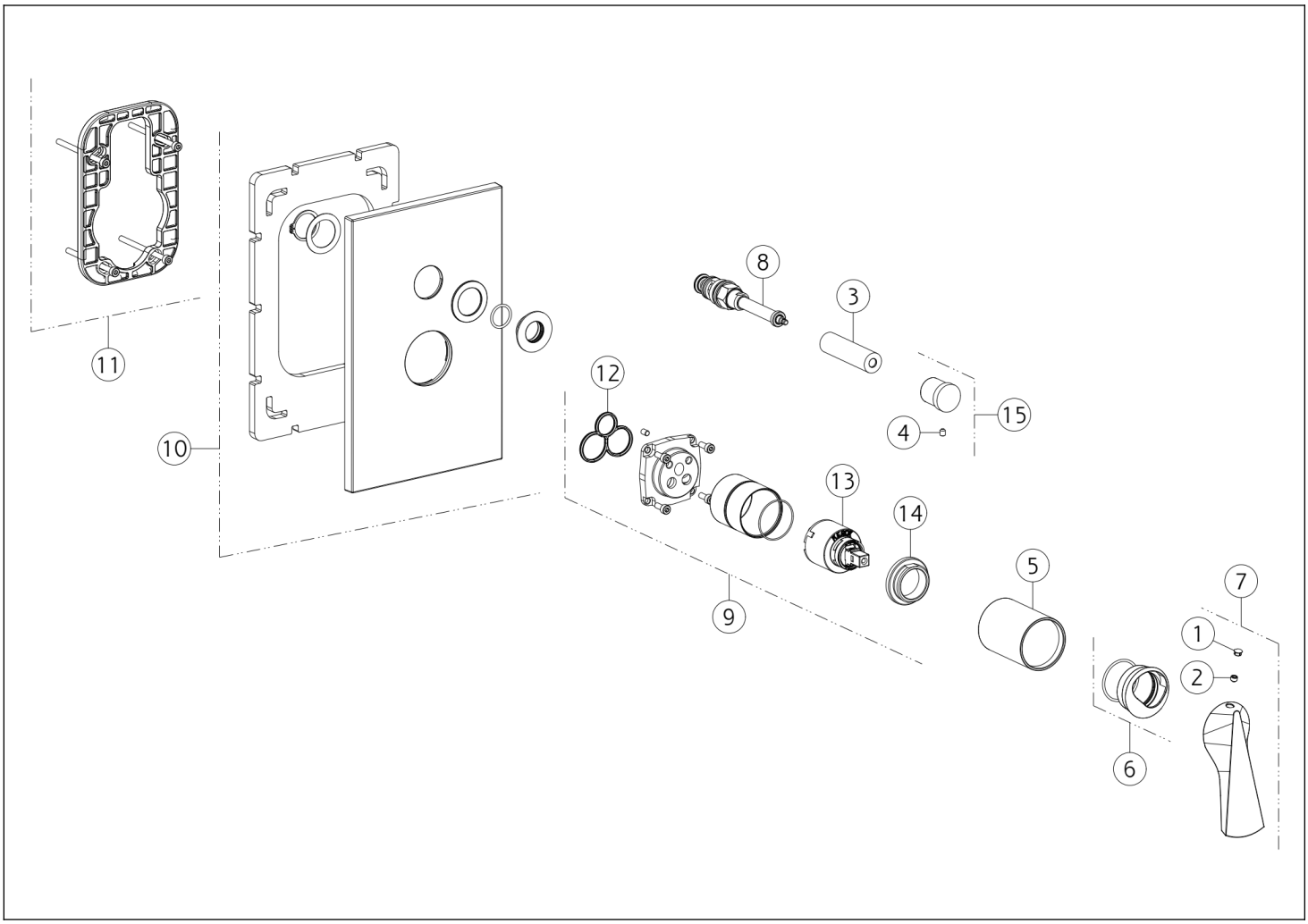

N°	Codice	Descrizione
1	SP00002	TAPPINO COPRI GRANO
2	SP00137	GRANO
3	SP00086	BOCCOLA IN FINITURA
4	SP02093	GRANO
5	SP03432	BOCCOLA IN FINITURA
6	SP03274	COPRIGHIERA
7	SP04792	MANIGLIA
8	SP00145	DEVIATORE A TIRARE

N°	Codice	Descrizione
9	SP01040	GRUPPO CARTUCCIA
10	SP00136	PIASTRA IN FINITURA
11	SP00805	CONTROPIASTRA
12	SP00506	GUARNIZIONE
13	SP00013	CARTUCCIA
14	SP01731	GHIERA SERRAGGIO CARTUCCIA
15	SP00259	POMOLO

Gessi S.p.A. Parco Gessi, 13037 Serravalle Sesia (Vercelli) Italia Tel.+39 0163 454111 Fax.+39 0163 453150 - www.gessi.com - gessi@gessi.it Il presente disegno a termine di legge non puo' essere reso pubblico o riprodotto senza l'autorizzazione scritta della GESSI S.p.A. copyright GESSI S.p.A.