GESSI

72088

GPF7208800000G000

VENTAGLIO

Gültigkeitsdatum
≥ 06/2026



Fertigmontageset für UP-Waschtischmischer mit festem Auslauf und einzelnen Rosetten 65mm. Ausladung 210mm.

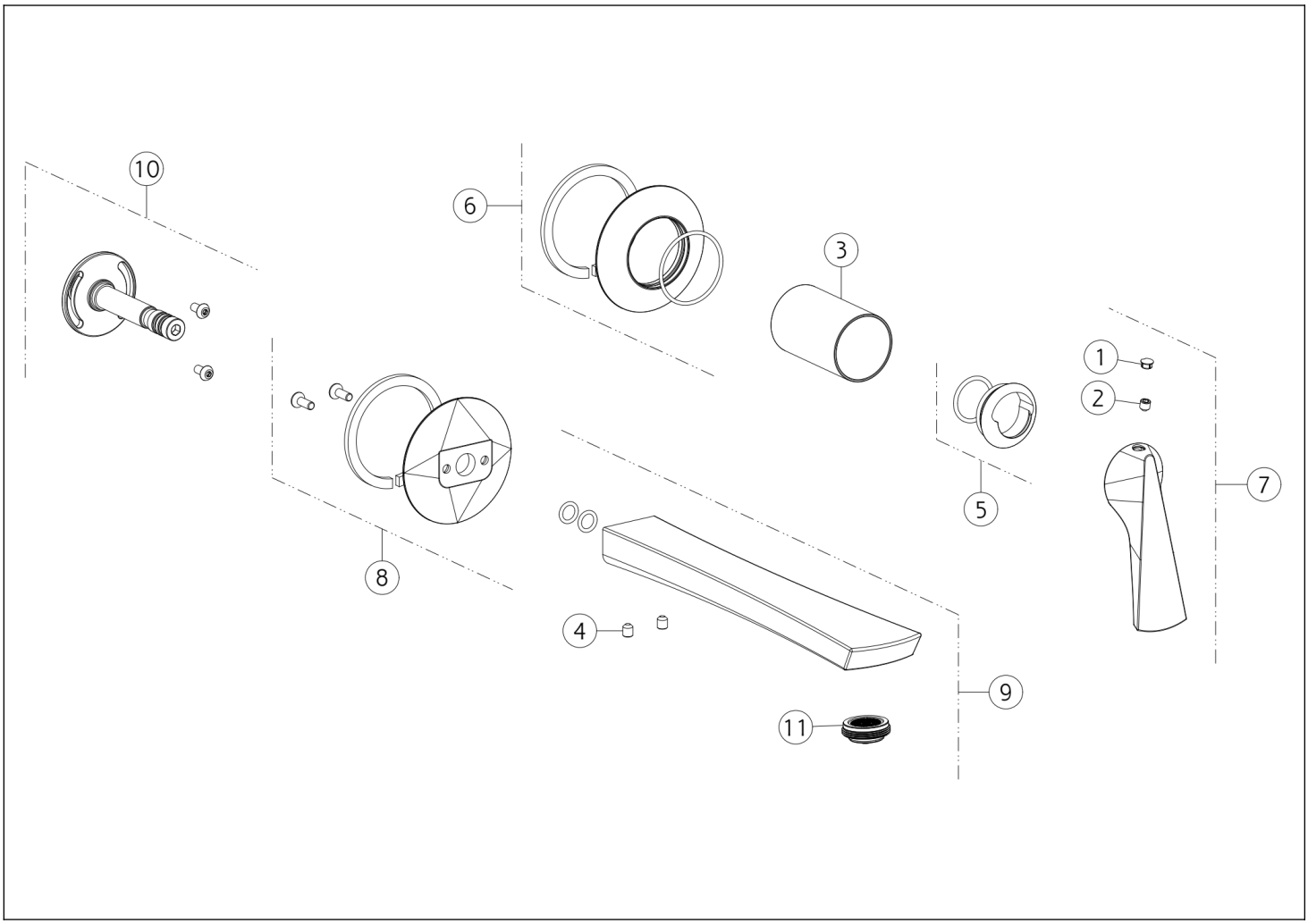

N°	Code	Beschreibung
1	SP00002	SCHRAUBENABDECKUNG
2	SP00610	SCHRAUBE
3	SP03269	FINISHING-BUCHSE
4	SP00284	SCHRAUBE
5	SP04671	FERTIGSTELLUNG RINGMUTTER
6	SP04787	DECKEL

N°	Code	Beschreibung
7	SP04788	GRIFF
8	SP04789	DECKEL
9	SP04790	TÜLLE
10	SP03272	GEMEINSAM
11	SP02115	BELÜFTER

Gessi S.p.A. Parco Gessi, 13037 Serravalle Sesia (Vercelli) Italien Tel. +39 0163 454111 Fax. +39 0163 453150 - www.gessi.com - gessi@gessi.it Die vorliegende Zeichnung darf ohne schriftliche Genehmigung der GESSI S.p.A. nicht veröffentlicht oder vervielfältigt werden. Copyright GESSI S.p.A.