GESSI

72088

GPF7208800000G000

VENTAGLIO

data di validità
≥ 06/2026



Parte esterna miscelatore lavabo a parete.

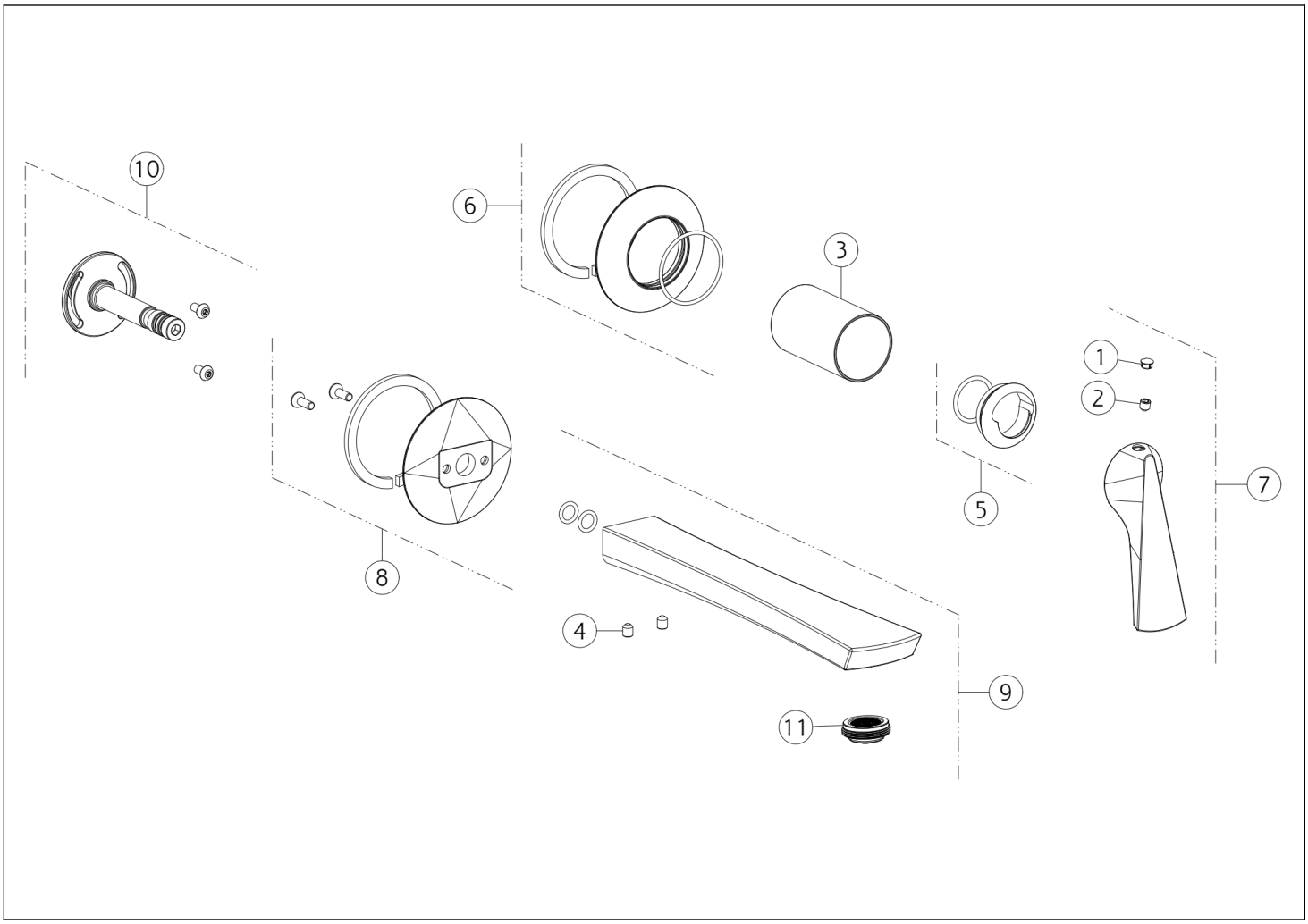

N°	Codice	Descrizione
1	SP00002	TAPPINO COPRI GRANO
2	SP00610	GRANO
3	SP03269	BOCCOLA IN FINITURA
4	SP00284	GRANO
5	SP04671	COPRIGHIERA
6	SP04787	ROSONE

N°	Codice	Descrizione
7	SP04788	MANIGLIA
8	SP04789	ROSONE
9	SP04790	BOCCA
10	SP03272	INNESTO
11	SP02115	AERATORE

Gessi S.p.A. Parco Gessi, 13037 Serravalle Sesia (Vercelli) Italia Tel.+39 0163 454111 Fax.+39 0163 453150 - www.gessi.com - gessi@gessi.it Il presente disegno a termine di legge non puo' essere reso pubblico o riprodotto senza l'autorizzazione scritta della GESSI S.p.A. copyright GESSI S.p.A.