GESSI

72095

GPF7209500000G000

VENTAGLIO

data di validità
≥ 06/2026



Parte esterna miscelatore lavabo da terra.

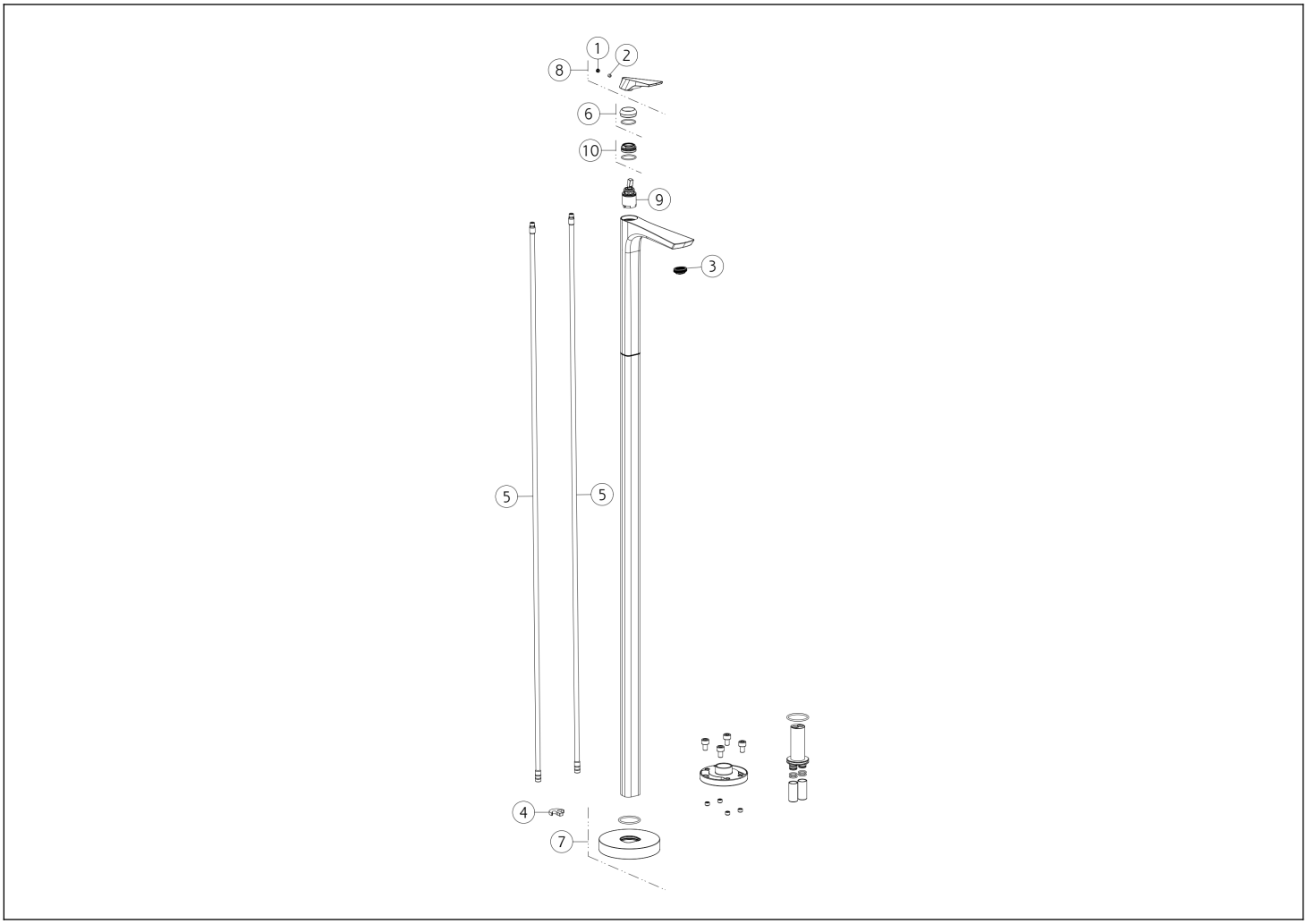

N°	Codice	Descrizione
1	SP00002	TAPPINO COPRI GRANO
2	SP00610	GRANO
3	SP02115	AERATORE
4	SP04119	ANELLO
5	SP04121	TUBETTO

N°	Codice	Descrizione
6	SP04612	COPRIGHIERA
7	SP04794	ROSONE
8	SP04613	MANIGLIA
9	SP01442	CARTUCCIA
10	SP01278	GHIERA SERRAGGIO CARTUCCIA

Gessi S.p.A. Parco Gessi, 13037 Serravalle Sesia (Vercelli) Italia Tel.+39 0163 454111 Fax.+39 0163 453150 - www.gessi.com - gessi@gessi.it Il presente disegno a termine di legge non puo' essere reso pubblico o riprodotto senza l'autorizzazione scritta della GESSI S.p.A. copyright GESSI S.p.A.