GESSI

72102

GPF7210200000G000

VENTAGLIO

Gültigkeitsdatum
≥ 06/2026



Waschtisch-Wandauslauf für separaten Einhebelmischer oder Sensor. 1/2 Anschluss. Ausladung 210mm.

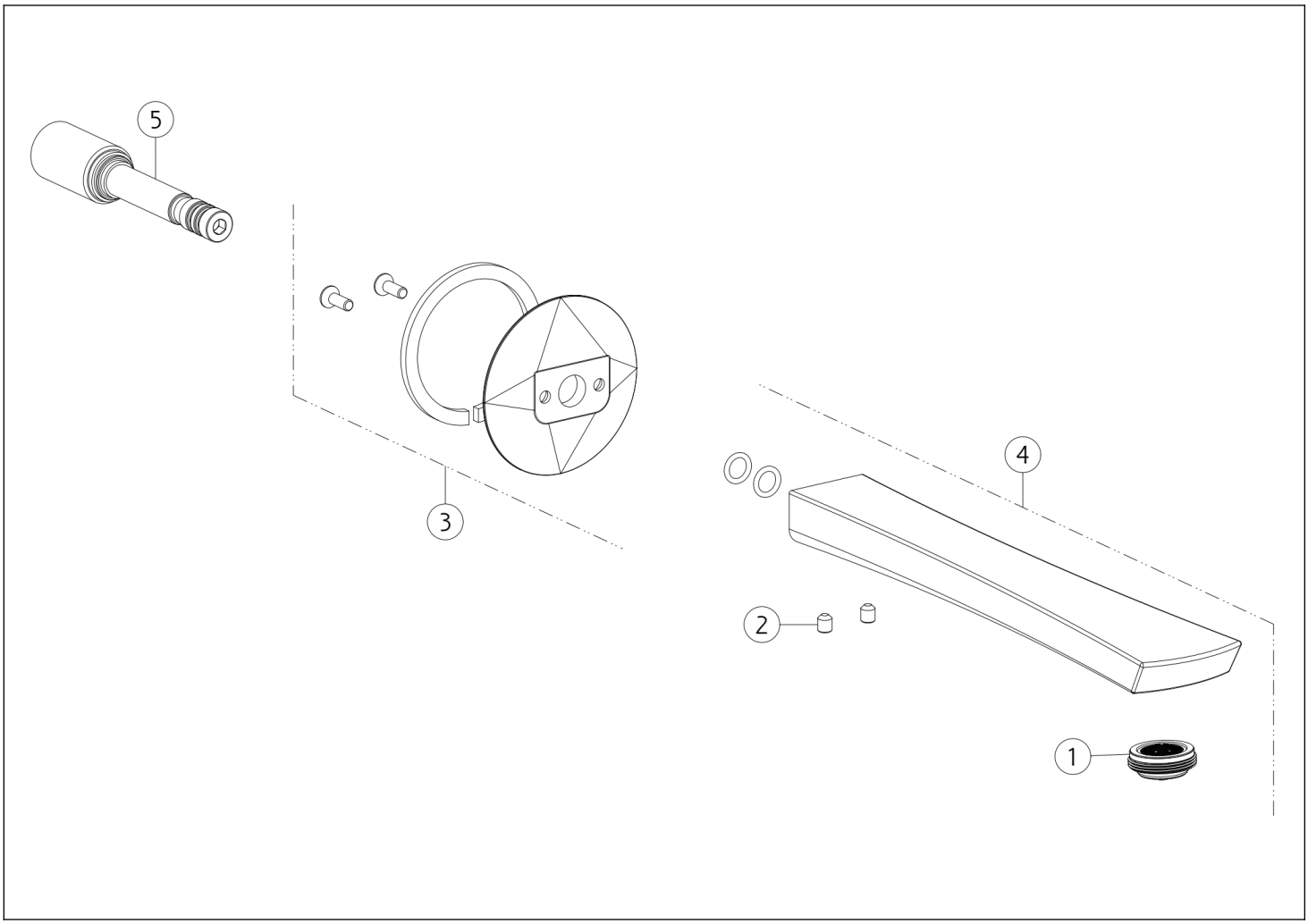

N°	Code	Beschreibung
1	SP02115	BELÜFTER
2	SP00284	SCHRAUBE
3	SP04791	DECKEL

N°	Code	Beschreibung
4	SP04790	TÜLLE
5	SP03283	GEMEINSAM

Gessi S.p.A. Parco Gessi, 13037 Serravalle Sesia (Vercelli) Italien Tel. +39 0163 454111 Fax. +39 0163 453150 - www.gessi.com - gessi@gessi.it Die vorliegende Zeichnung darf ohne schriftliche Genehmigung der GESSI S.p.A. nicht veröffentlicht oder vervielfältigt werden. Copyright GESSI S.p.A.