GESSI

72102

GPF7210200000G000

VENTAGLIO

data di validità
≥ 06/2026



Bocca lavabo a parete.

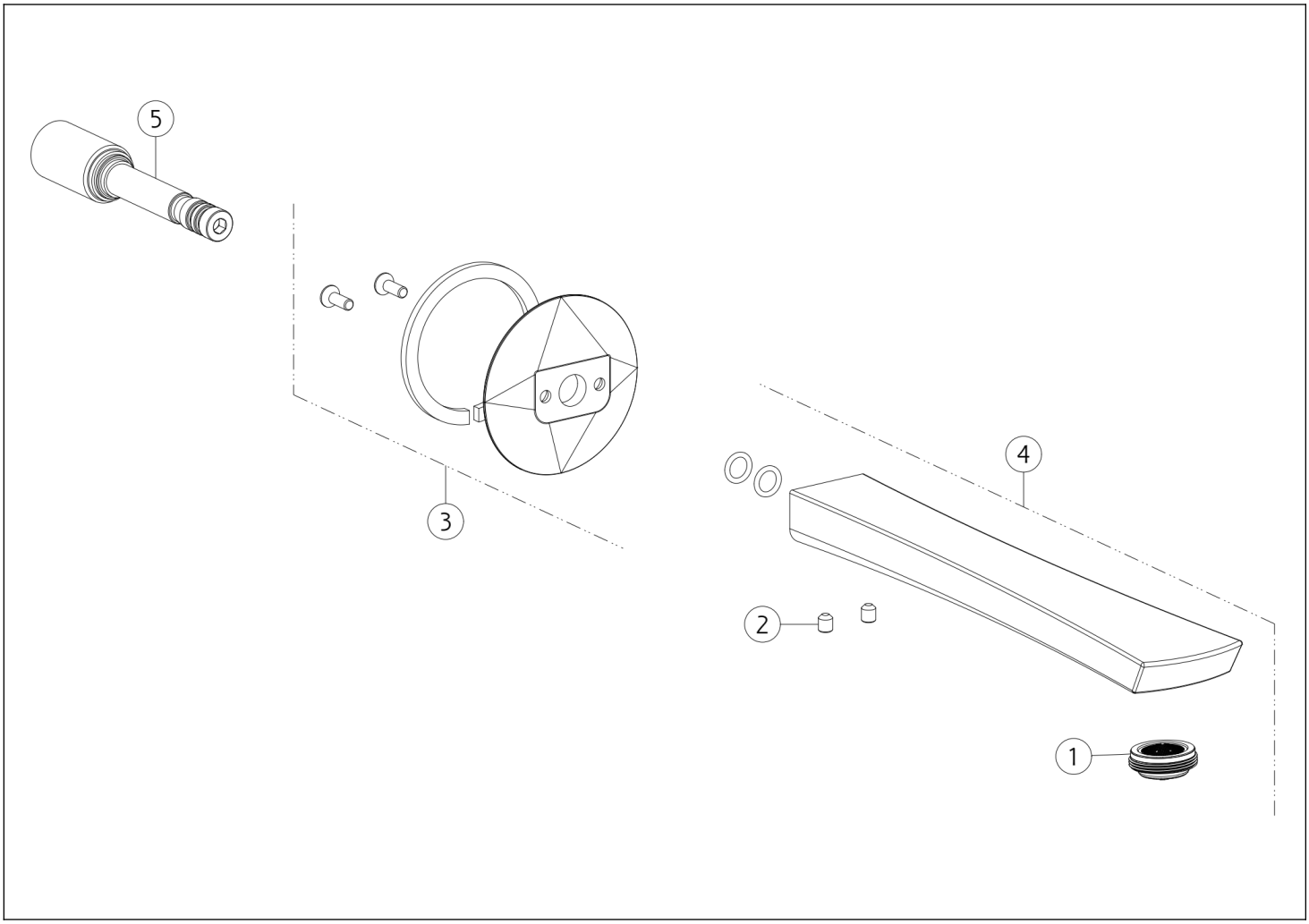

N°	Codice	Descrizione
1	SP02115	AERATORE
2	SP00284	GRANO
3	SP04791	ROSONE

N°	Codice	Descrizione
4	SP04790	BOCCA
5	SP03283	INNESTO

Gessi S.p.A. Parco Gessi, 13037 Serravalle Sesia (Vercelli) Italia Tel.+39 0163 454111 Fax.+39 0163 453150 - www.gessi.com - gessi@gessi.it Il presente disegno a termine di legge non puo' essere reso pubblico o riprodotto senza l'autorizzazione scritta della GESSI S.p.A. copyright GESSI S.p.A.