GESSI

72103

GPF7210300000G000

VENTAGLIO

Gültigkeitsdatum
≥ 06/2026

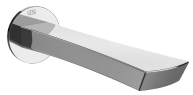

Wand-Wannenauslauf für separaten Einhebelmischer. 1/2 Anschluss. Ausladung 201mm.

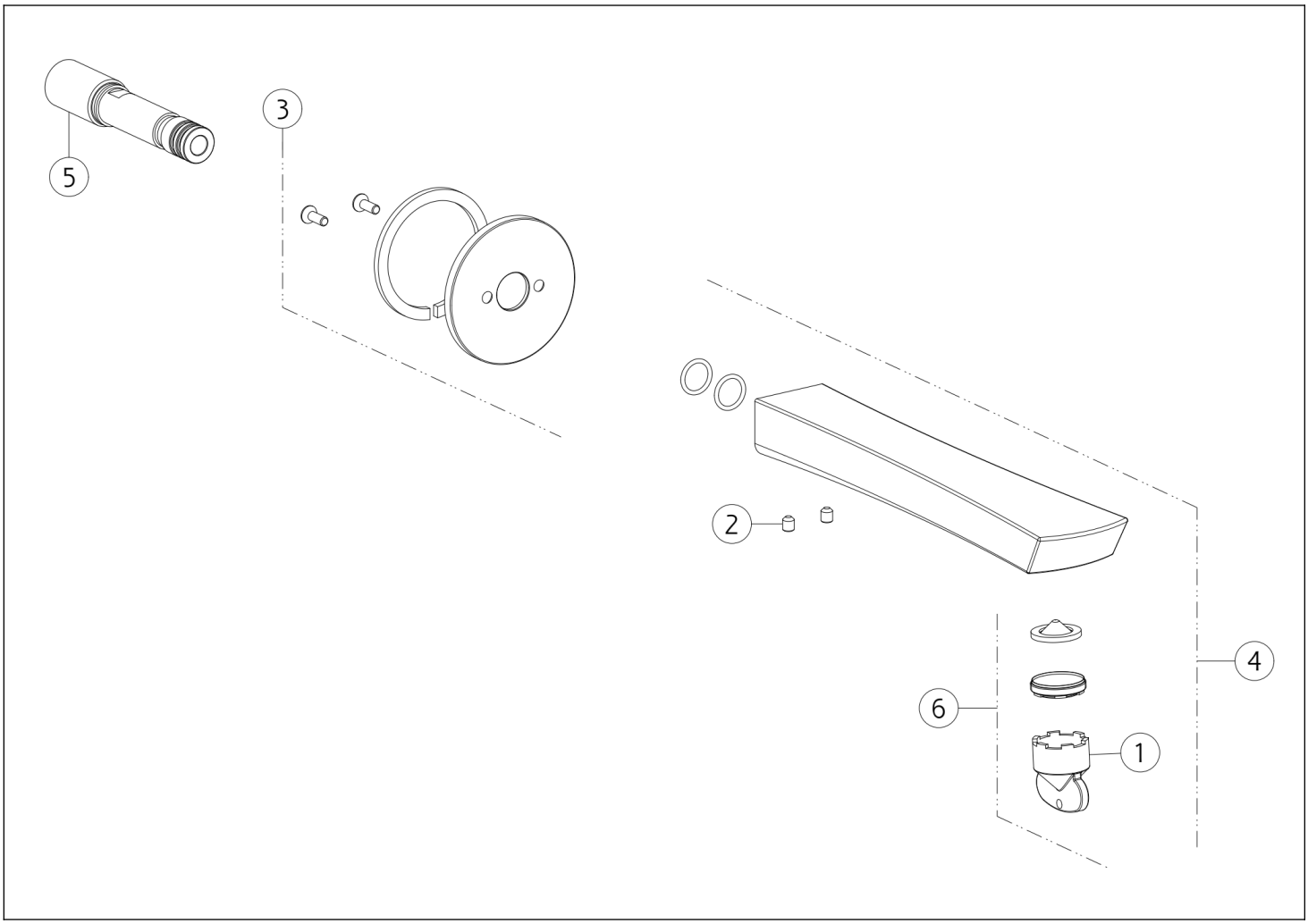

N°	Code	Beschreibung
1	SP00151	SCHÜSSEL
2	SP00284	MADENSCHRAUBE
3	SP04796	ROSETTE

N°	Code	Beschreibung
4	SP04797	AUSLAUF
5	SP03548	ANSCHLUSSNIPPEL
6	SP00521	LUFTSPRUDLER

Gessi S.p.A. Parco Gessi, 13037 Serravalle Sesia (Vercelli) Italien Tel. +39 0163 454111 Fax. +39 0163 453150 - www.gessi.com - gessi@gessi.it Die vorliegende Zeichnung darf ohne schriftliche Genehmigung der GESSI S.p.A. nicht veröffentlicht oder vervielfältigt werden. Copyright GESSI S.p.A.