GESSI

72103

GPF7210300000G000

VENTAGLIO

date de validité
≥ 06/2026

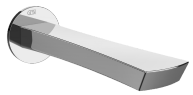

Bec de baignoire mural.

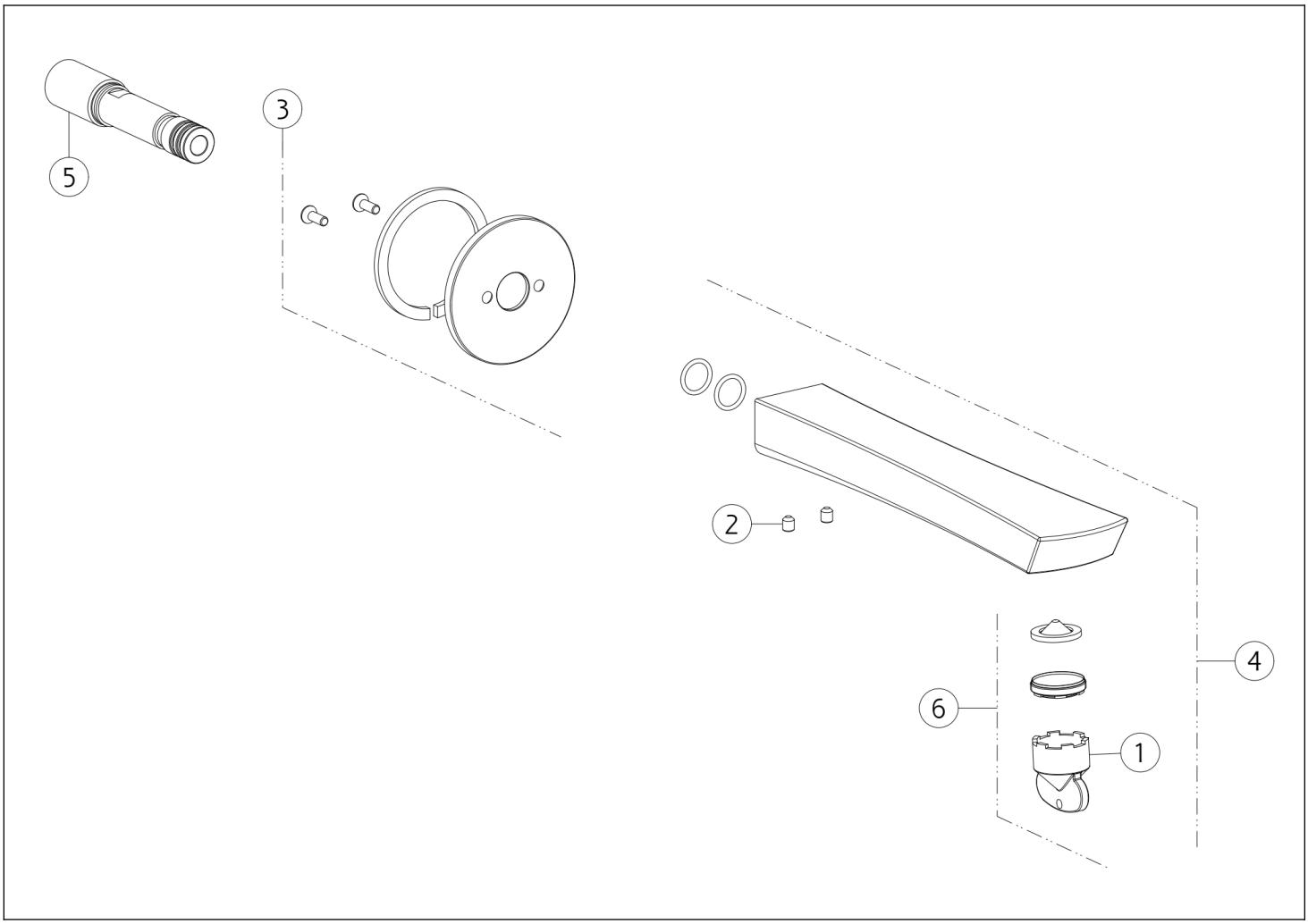

N°	Code	Description
1	SP00151	CLÉ
2	SP00284	VIS SANS TÊTE
3	SP04796	ROSACE

N°	Code	Description
4	SP04797	BEC
5	SP03548	EMBOUT
6	SP00521	MOUSSEUR COMPLET

Gessi S.p.A. Parco Gessi, 13037 Serravalle Sesia (Vercelli) Italie Tél. +39 0163 454111 Fax. +39 0163 453150 - www.gessi.com - gessi@gessi.it Conformément à la loi, le présent dessin ne peut être rendu public ni reproduit sans l'autorisation écrite de GESSI S.p.A. Copyright GESSI S.p.A.