GESSI

72103

GPF7210300000G000

VENTAGLIO

data di validità
≥ 06/2026

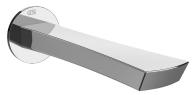

Bocca vasca a parete.

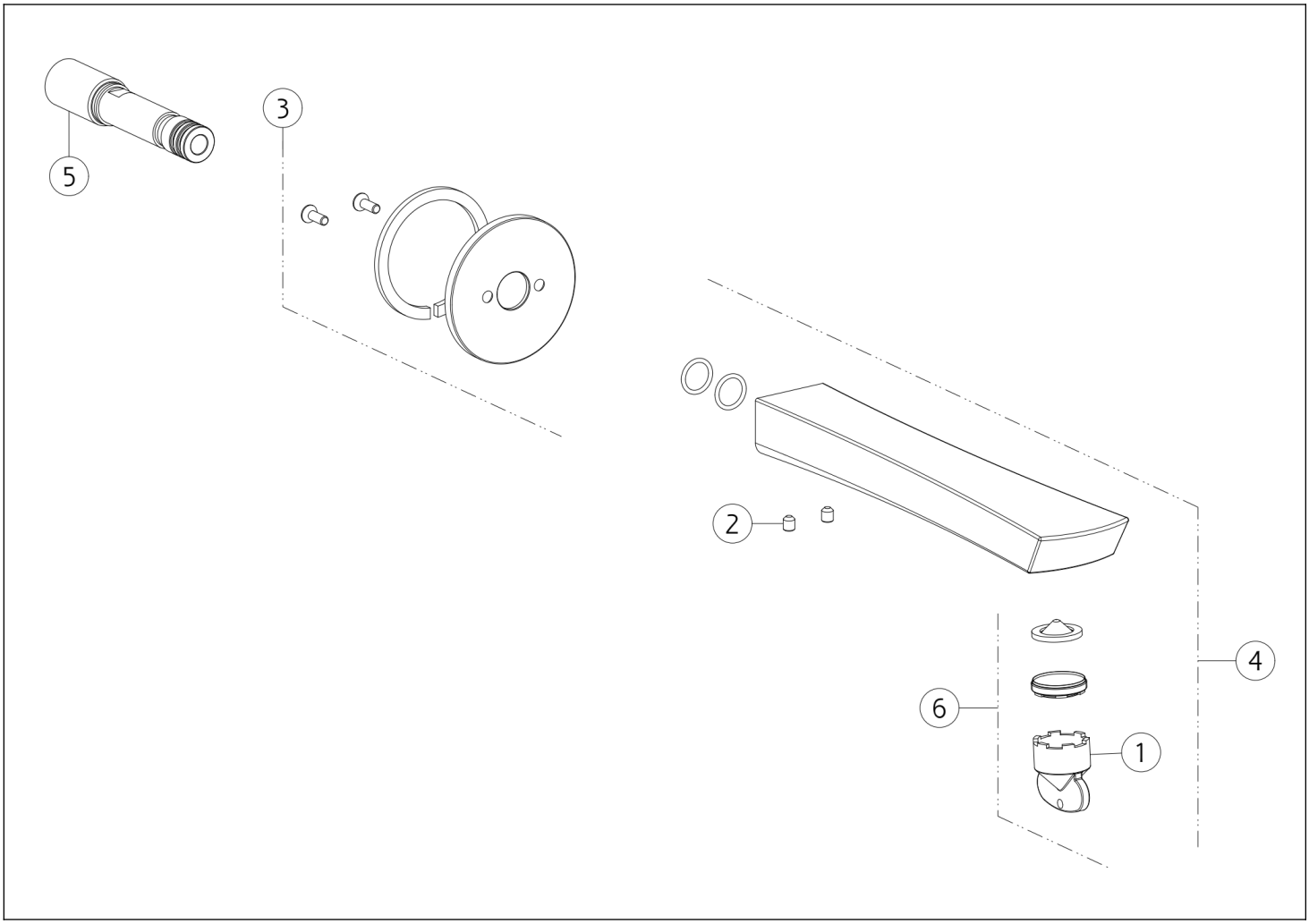

N°	Codice	Descrizione
1	SP00151	CHIAVE
2	SP00284	GRANO
3	SP04796	ROSONE

N°	Codice	Descrizione
4	SP04797	BOCCA
5	SP03548	INNESTO
6	SP00521	AERATORE COMPLETO

Gessi S.p.A. Parco Gessi, 13037 Serravalle Sesia (Vercelli) Italia Tel.+39 0163 454111 Fax.+39 0163 453150 - www.gessi.com - gessi@gessi.it Il presente disegno a termine di legge non puo' essere reso pubblico o riprodotto senza l'autorizzazione scritta della GESSI S.p.A. copyright GESSI S.p.A.