GESSI

72521

GPF7252100000G000

VENTAGLIO

Gültigkeitsdatum
≥ 06/2026



Bademantelhaken zur Wandmontage. Befestigungsmadenschraube oben sichtbar.

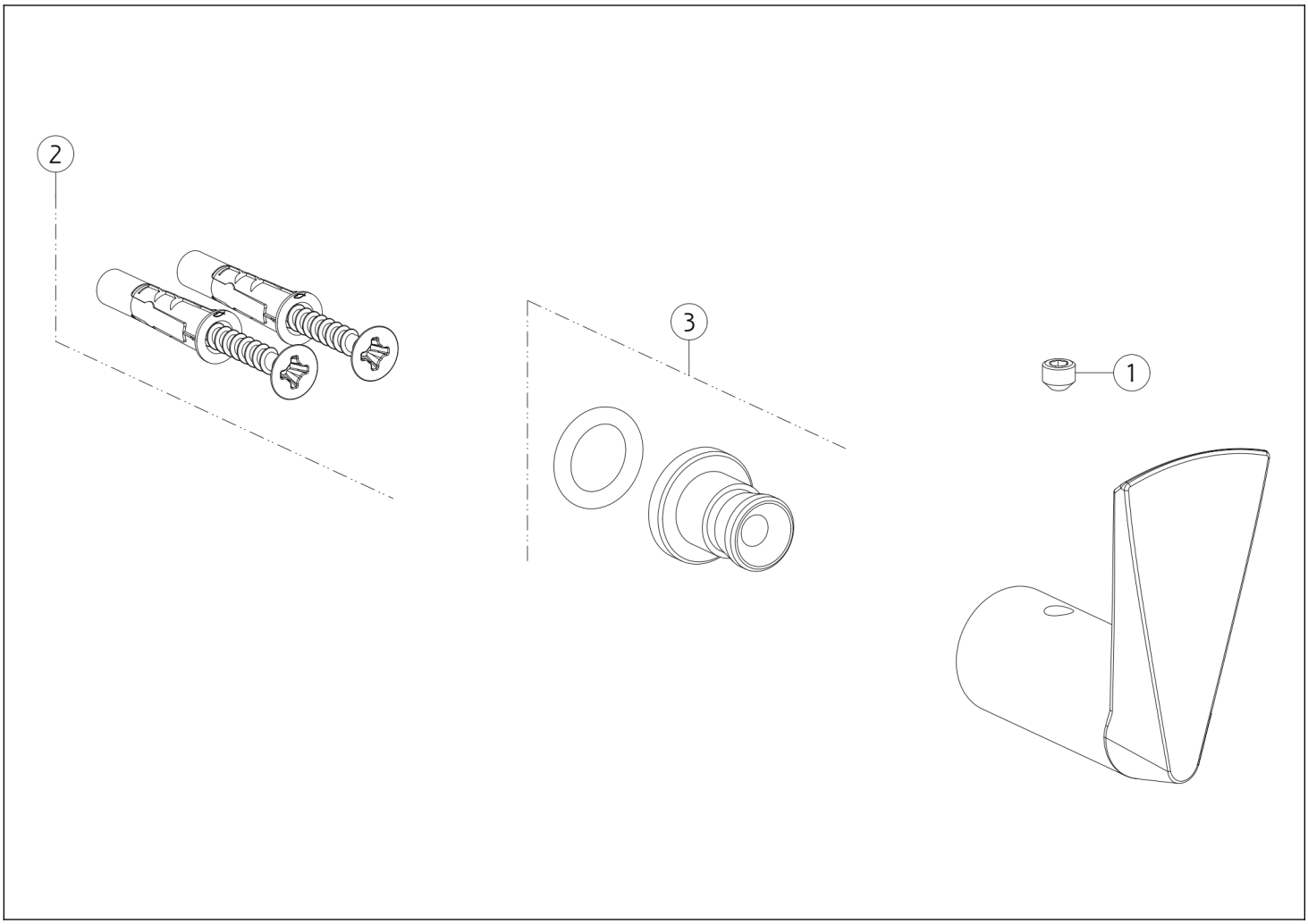

N°	Code	Beschreibung
1	SP00137	MADENSCHRAUBE
2	SP00031	BEFESTIGUNGSSET

N°	Code	Beschreibung
3	SP04799	BRAUSEANSCHLUSS

Gessi S.p.A. Parco Gessi, 13037 Serravalle Sesia (Vercelli) Italien Tel. +39 0163 454111 Fax. +39 0163 453150 - www.gessi.com - gessi@gessi.it Die vorliegende Zeichnung darf ohne schriftliche Genehmigung der GESSI S.p.A. nicht veröffentlicht oder vervielfältigt werden. Copyright GESSI S.p.A.