GESSI

73032

GPF7303200000G000

INVERSO

Gültigkeitsdatum
≥ 09/2024

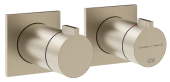

Fertigmontageset UP-Thermostat 1-Weg: Ausgang links am UPK 54169. Mit Thermostatkartusche und Rückflussverhinderer. Nicht eigensicher. OPTIONAL nur eigensicher durch separaten Rohrunterbrecher UPK 54057239 + Sichtteil 54058.

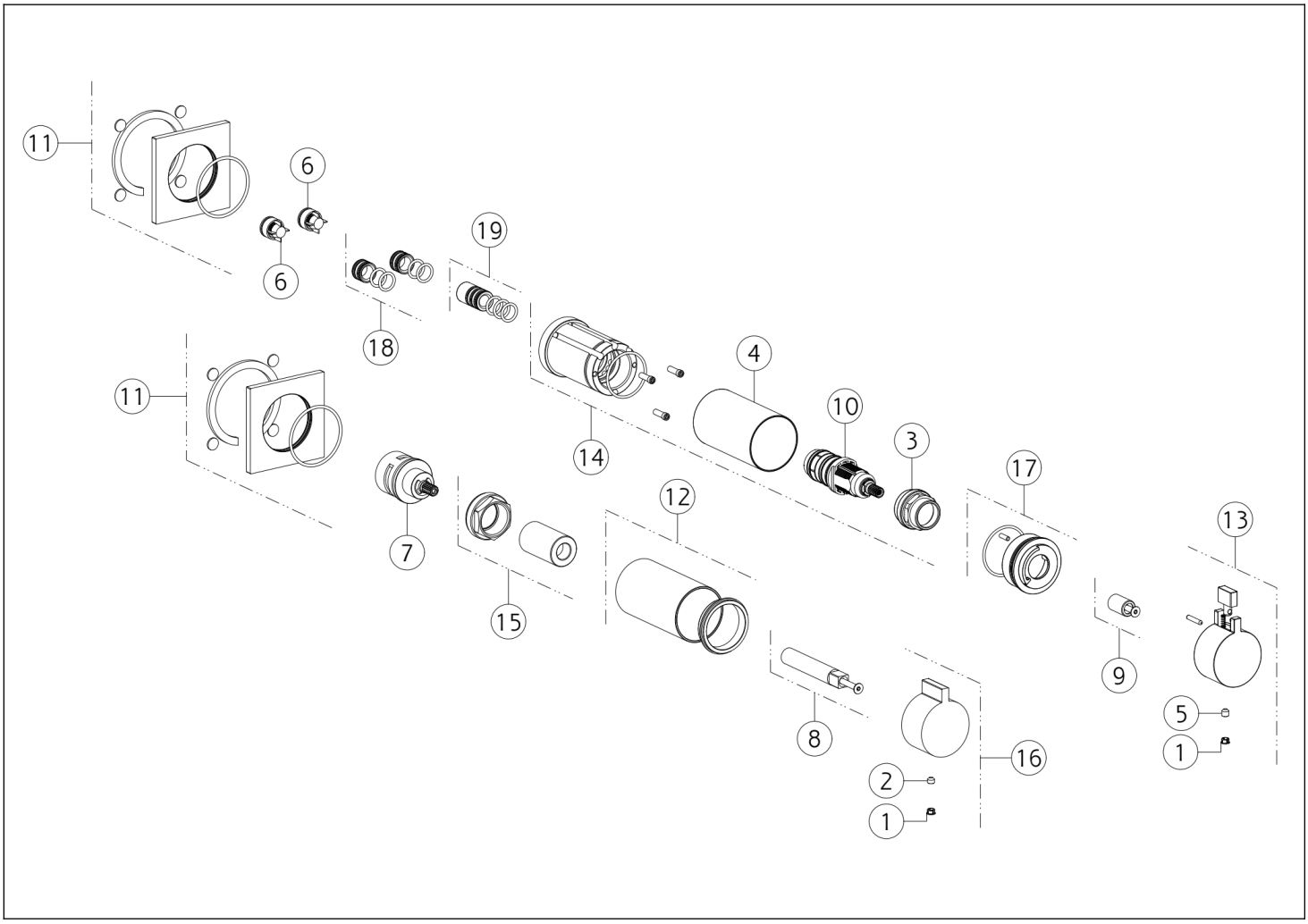

N°	Code	Beschreibung
1	SP00002	SCHRAUBENABDECKUNG
2	SP00137	SCHRAUBE
3	SP01185	BEFESTIGUNGSRINGMUTTER
4	SP04168	FINISHING-BUCHSE
5	SP00610	SCHRAUBE
6	SP01784	RÜCKSCHLAGVENTIL
7	SP01772	UMSTELLUNG
8	SP04182	ERWEITERUNG
9	SP01779	ERWEITERUNG
10	SP01184	THERMOSTATISCHE KARTUSCHE

N°	Code	Beschreibung
11	SP04851	DECKEL
12	SP04873	FINISHING-BUCHSE
13	SP04868	GRIFF
14	SP03285	KÖRPER
15	SP01762	BEFESTIGUNGSRINGMUTTER
16	SP04853	GRIFF
17	SP01781	INDIKATOR-RING
18	SP01783	GEMEINSAM
19	SP01730	GEMEINSAM

 Die vorliegende Zeichnung darf ohne schriftliche Genehmigung der GESSI S.p.A. nicht veröffentlicht oder vervielfältigt werden. Copyright GESSI S.p.A.