GESSI

73034

GPF7303400000G000

INVERSO

date de validité
≥ 09/2024

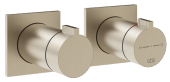

Partie apparente pour mitigeur thermostatique douche mural 2 sorties.

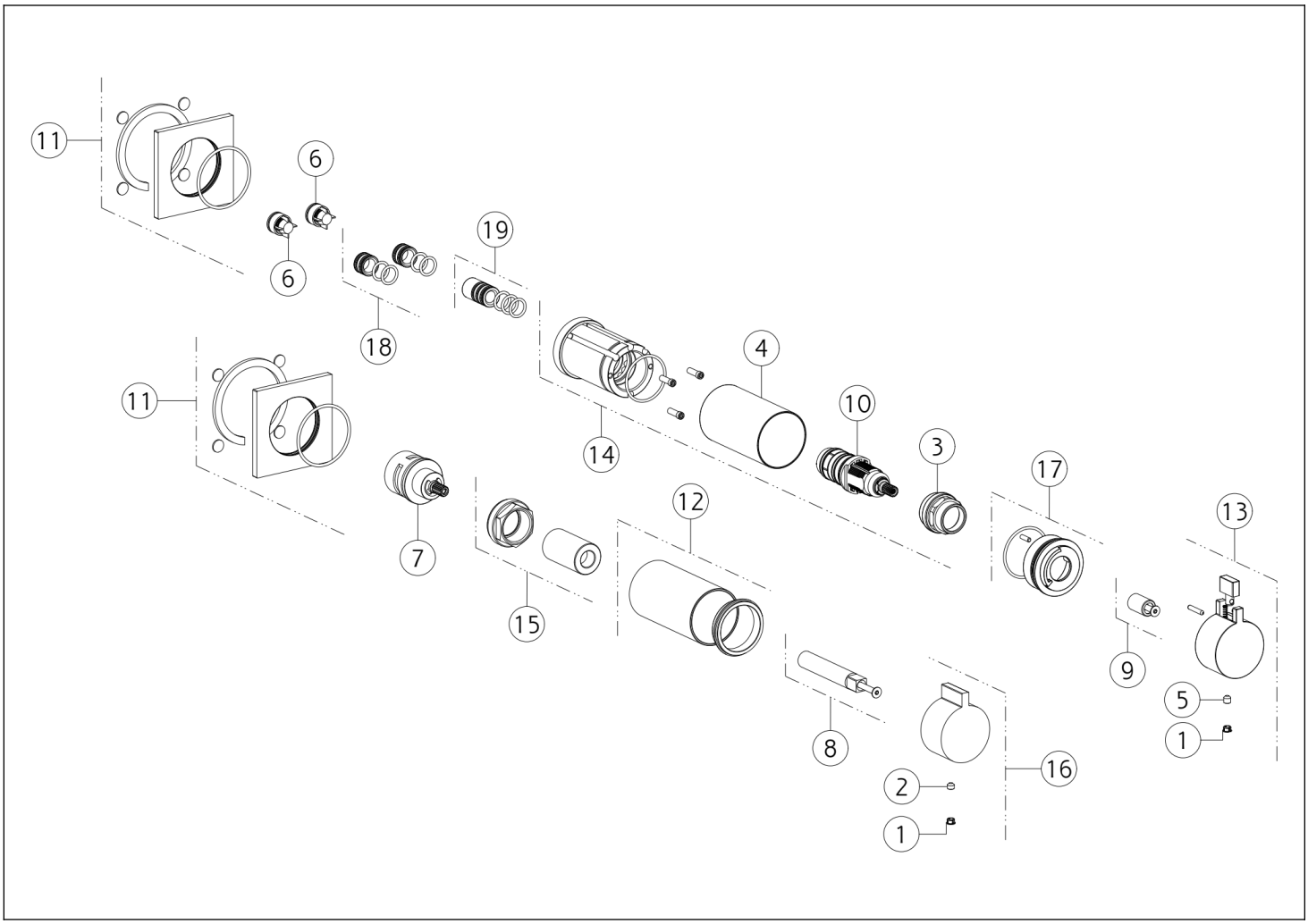

N°	Code	Description
1	SP00002	COUVERCLE DE VIS
2	SP00137	VIS
3	SP01185	BAGUE DE FIXATION
4	SP04168	DOUILLE DE FINITION
5	SP00610	VIS
6	SP01784	CLAPET ANTI-RETOUR
7	SP01793	INVERSEUR
8	SP04182	EXTENSION
9	SP01779	EXTENSION
10	SP01184	CARTOUCHE THERMOSTATIQUE

N°	Code	Description
11	SP04851	COUVRIR
12	SP04873	DOUILLE DE FINITION
13	SP04868	MANCHE
14	SP03285	CORPS
15	SP01762	BAGUE DE FIXATION
16	SP04853	MANCHE
17	SP01781	ANNEAU INDICATEUR
18	SP01783	ARTICULATION
19	SP01730	ARTICULATION

Gessi S.p.A. Parco Gessi, 13037 Serravalle Sesia (Vercelli) Italie Tél. +39 0163 454111 Fax. +39 0163 453150 - www.gessi.com - gessi@gessi.it Conformément à la loi, le présent dessin ne peut être rendu public ni reproduit sans l'autorisation écrite de GESSI S.p.A. Copyright GESSI S.p.A.