GESSI

73036

GPF7303600000G000

INVERSO

fecha de validez
≥ 06/2026

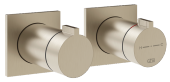

Parte externa para mezclador ducha termostático de pared de 3 vías.

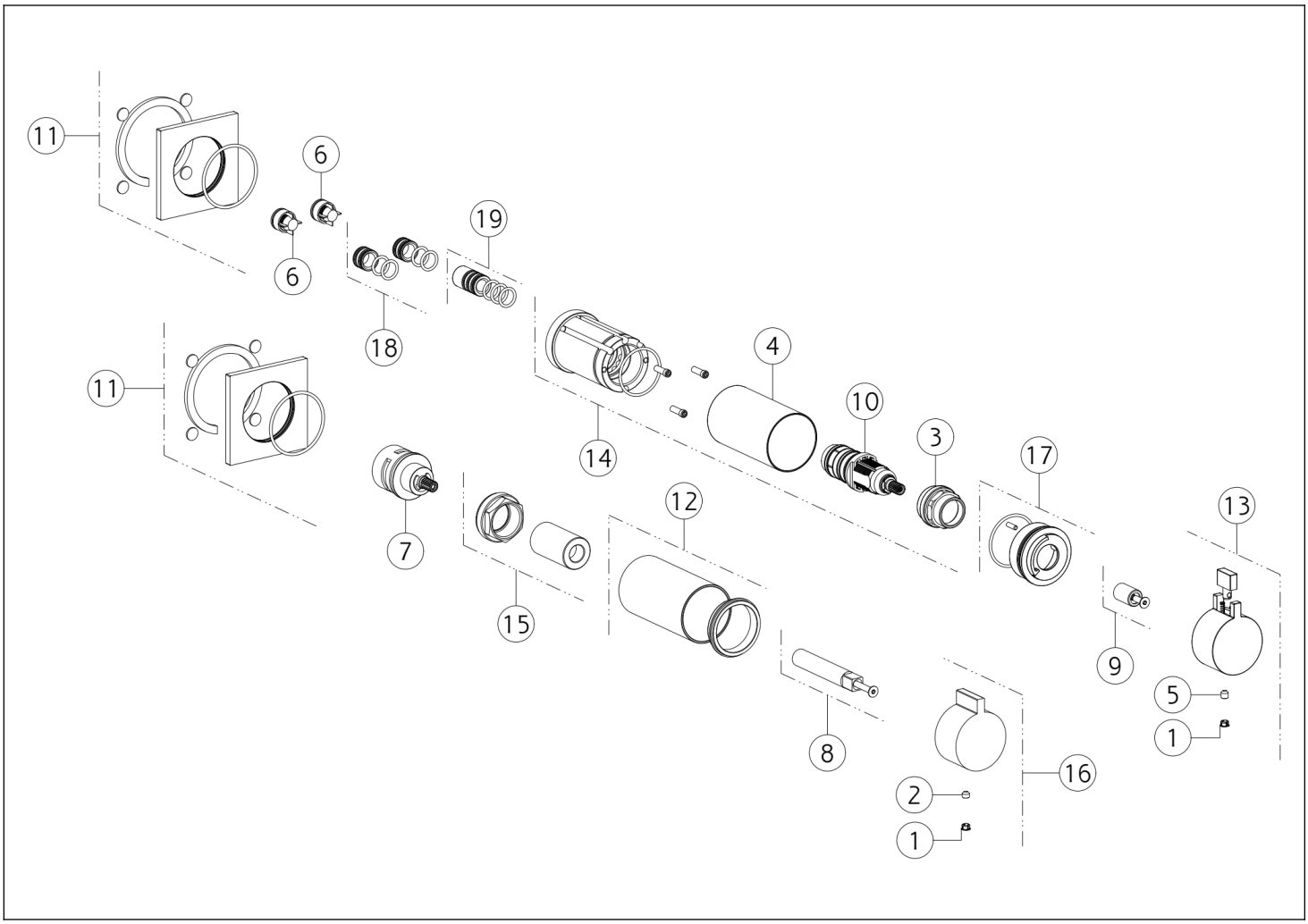

N°	Código	Descripción
1	SP00002	TAPA DE TORNILLO
2	SP00137	TORNILLO
3	SP01185	TUERCA ANULAR DE FIJACIÓN
4	SP04168	BUJE DE ACABADO
5	SP00610	TORNILLO
6	SP01784	VÁLVULA ANTIRRETORNO
7	SP01794	DESVIADOR
8	SP04182	EXTENSIÓN
9	SP01779	EXTENSIÓN
10	SP01184	CARTUCHO TERMOSTÁTICO

N°	Código	Descripción
11	SP04851	CUBRIR
12	SP04873	BUJE DE ACABADO
13	SP04868	ASA
14	SP03285	CUERPO
15	SP01762	TUERCA ANULAR DE FIJACIÓN
16	SP04853	ASA
17	SP01781	ANILLO INDICADOR
18	SP01783	ARTICULACIÓN
19	SP01730	ARTICULACIÓN

 El presente diseño, de conformidad con la legislación vigente, no puede hacerse público ni reproducirse sin la autorización por escrito de GESSI S.p.A. Copyright GESSI S.p.A.