GESSI

73057

GPF7305700000G000

INVERSO

Gültigkeitsdatum
≥ 07/2024



Fester Wand-Brausehalter.

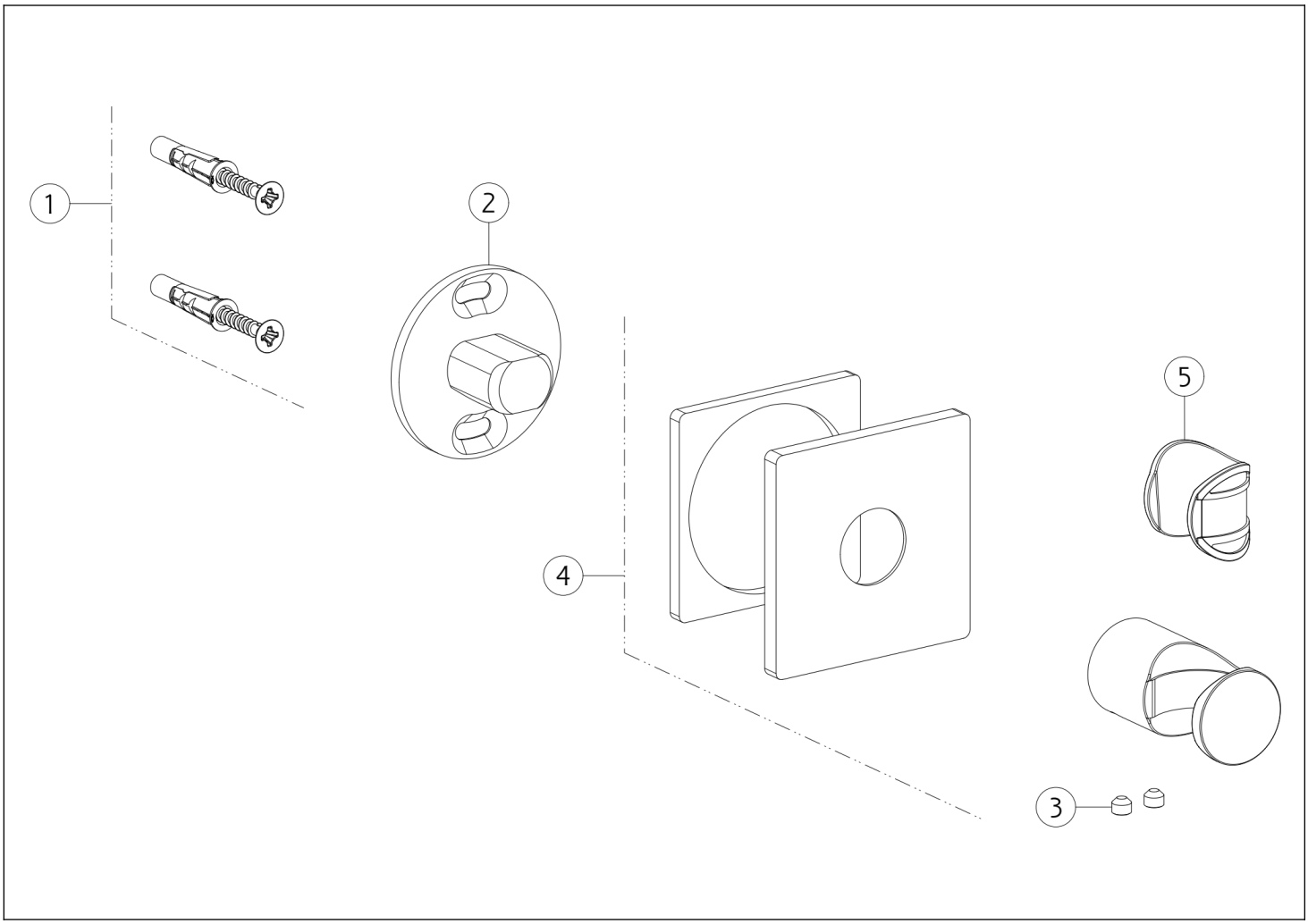

N°	Code	Beschreibung
1	SP00031	BEFESTIGUNGSSATZ
2	SP00093	WANDHALTERUNG
3	SP00137	SCHRAUBE

N°	Code	Beschreibung
4	SP04869	DECKEL
5	SP04870	BUSCH

Gessi S.p.A. Parco Gessi, 13037 Serravalle Sesia (Vercelli) Italien Tel. +39 0163 454111 Fax. +39 0163 453150 - www.gessi.com - gessi@gessi.it Die vorliegende Zeichnung darf ohne schriftliche Genehmigung der GESSI S.p.A. nicht veröffentlicht oder vervielfältigt werden. Copyright GESSI S.p.A.