GESSI

73060

GPF7306000000G000

INVERSO

date de validité
≥ 07/2024

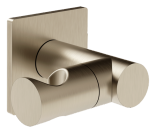

Support orientable pour douchette.

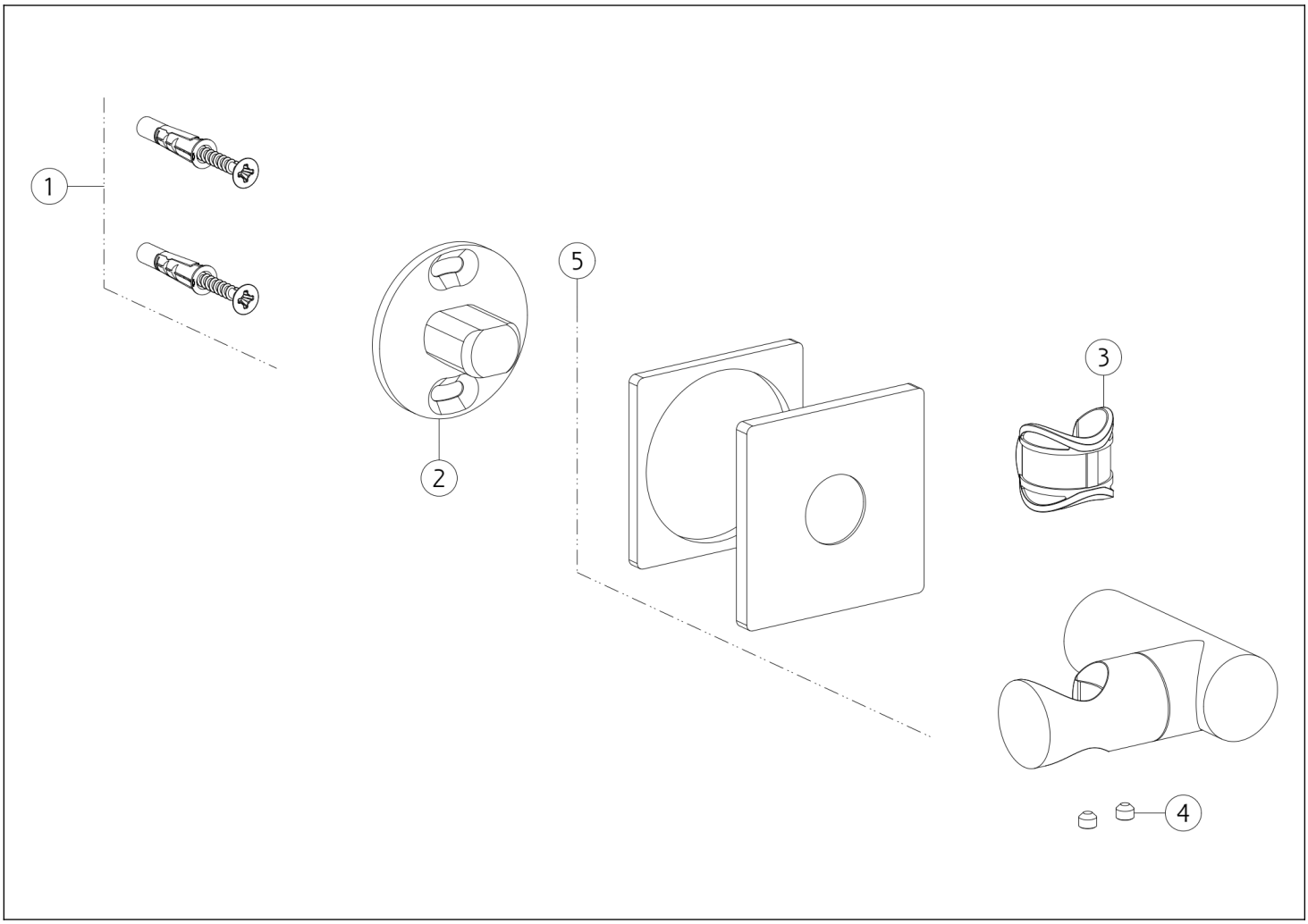

N°	Code	Description
1	SP00031	KIT DE FIXATION
2	SP00093	SUPPORT MURAL
3	SP04870	BUISSON

N°	Code	Description
4	SP00137	VIS
5	SP04869	COUVRIR

 Conformément à la loi, le présent dessin ne peut être rendu public ni reproduit sans l'autorisation écrite de GESSI S.p.A. Copyright GESSI S.p.A.