GESSI

73069

GPF7306900000G000

INVERSO

Gültigkeitsdatum
≥ 08/2024



Wandanschlussbogen ohne Brausehalter. Eigensicher. 1/2 Anschluss.

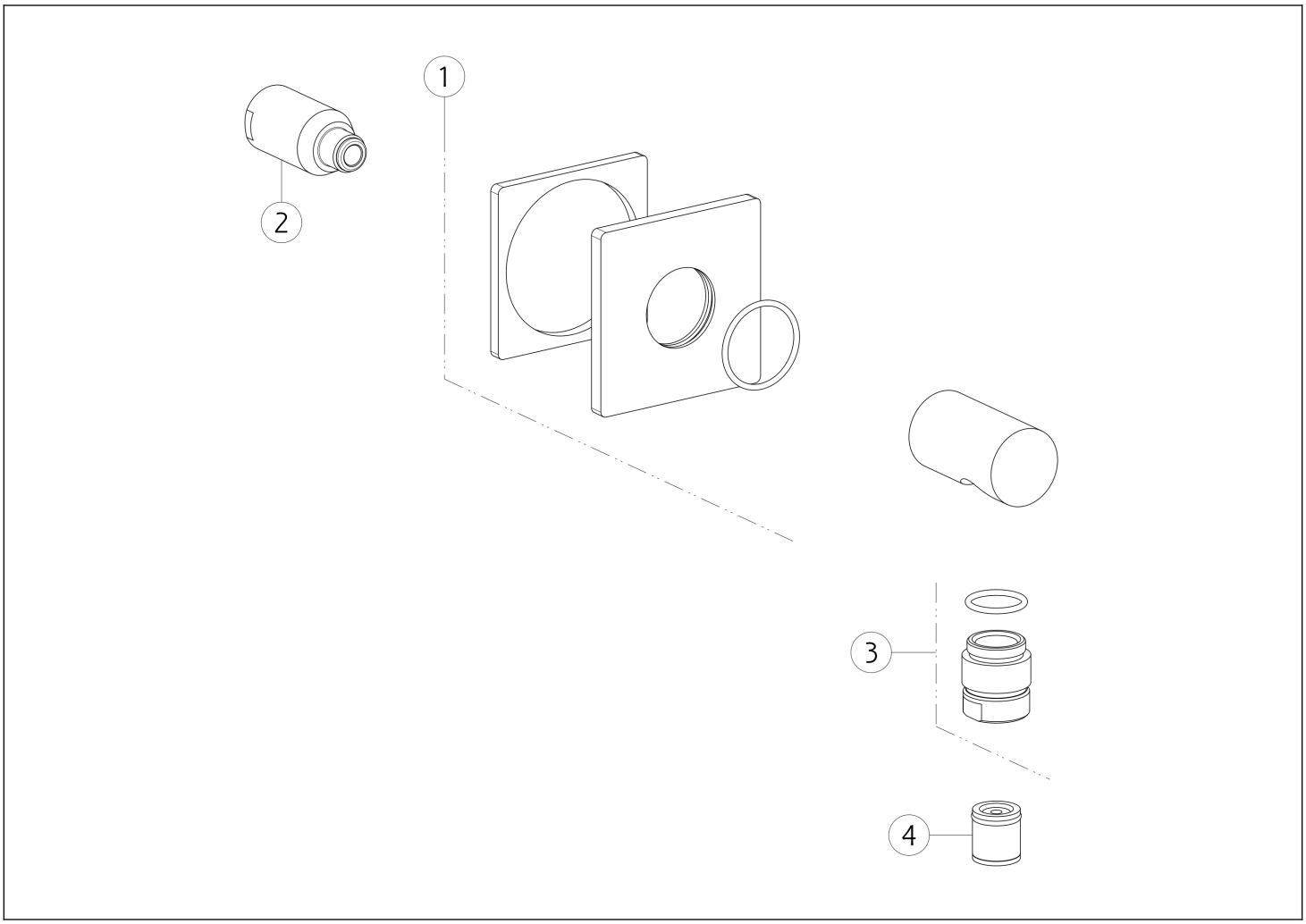

N°	Code	Beschreibung
1	SP04871	DECKEL
2	SP04472	BRUSTWARZE

N°	Code	Beschreibung
3	SP01008	BRUSTWARZE
4	SP00014	RÜCKSCHLAGVENTIL

Gessi S.p.A. Parco Gessi, 13037 Serravalle Sesia (Vercelli) Italien Tel. +39 0163 454111 Fax. +39 0163 453150 - www.gessi.com - gessi@gessi.it Die vorliegende Zeichnung darf ohne schriftliche Genehmigung der GESSI S.p.A. nicht veröffentlicht oder vervielfältigt werden. Copyright GESSI S.p.A.