GESSI

73069

GPF7306900000G000

INVERSO

date de validité
≥ 08/2024



Sortie coudée murale.

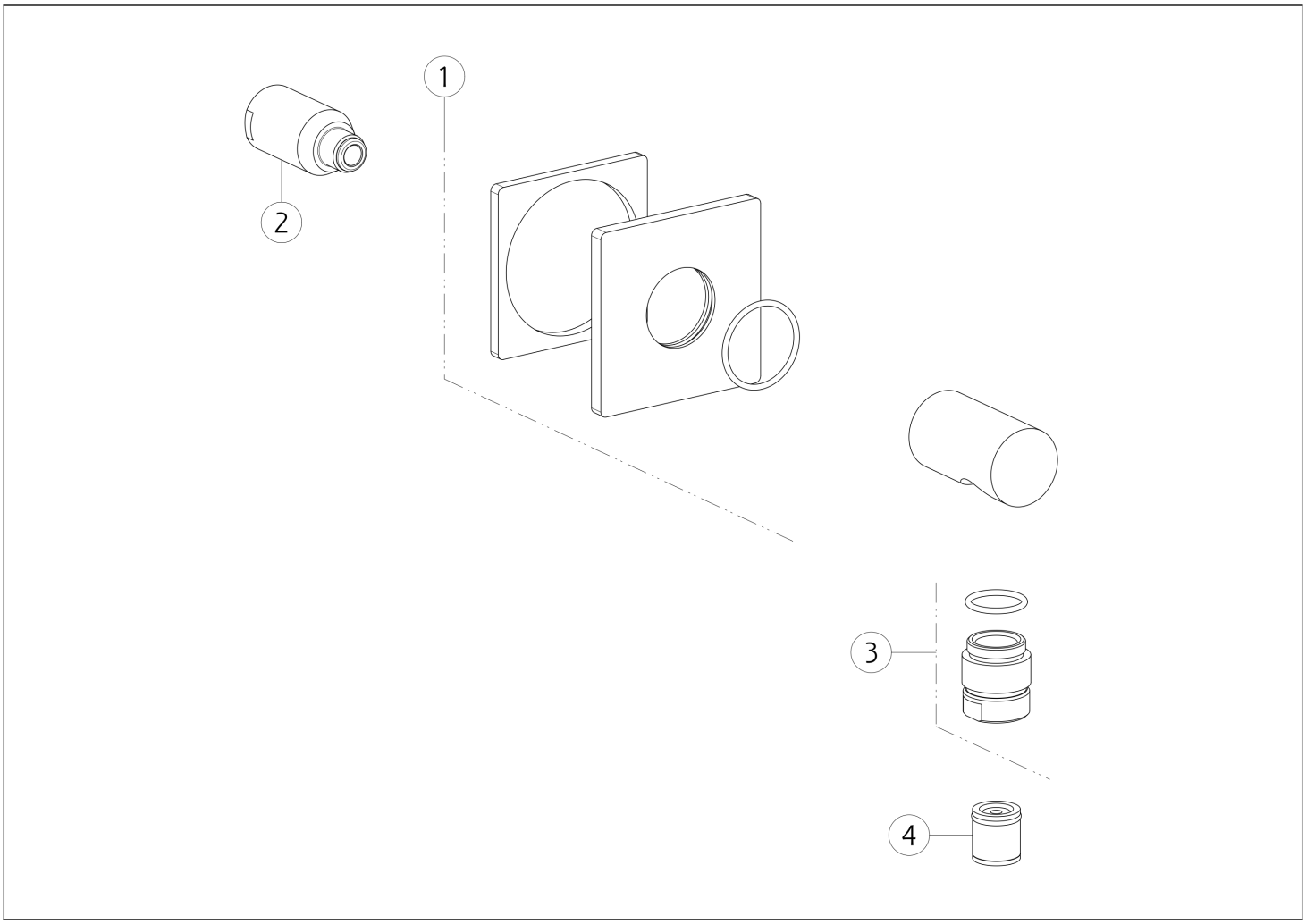

N°	Code	Description
1	SP04871	COUVRIR
2	SP04472	MAMELON

N°	Code	Description
3	SP01008	MAMELON
4	SP00014	CLAPET ANTI-RETOUR

Gessi S.p.A. Parco Gessi, 13037 Serravalle Sesia (Vercelli) Italie Tél. +39 0163 454111 Fax. +39 0163 453150 - www.gessi.com - gessi@gessi.it Conformément à la loi, le présent dessin ne peut être rendu public ni reproduit sans l'autorisation écrite de GESSI S.p.A. Copyright GESSI S.p.A.