GESSI

73069

GPF7306900000G000

INVERSO

data di validità
≥ 08/2024



Presa acqua.

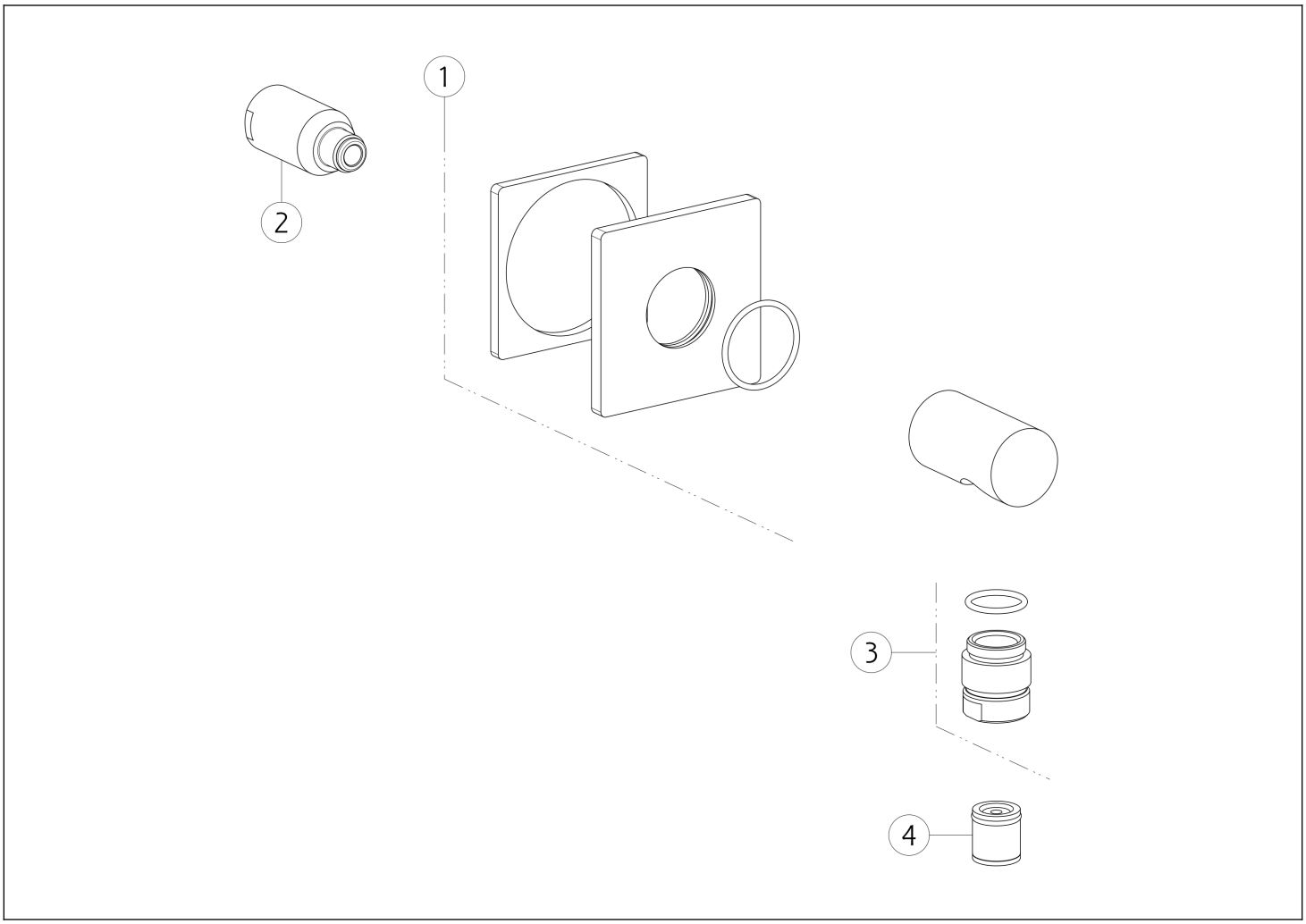

N°	Codice	Descrizione
1	SP04871	ROSONE
2	SP04472	RACCORDO

N°	Codice	Descrizione
3	SP01008	RACCORDO
4	SP00014	VALVOLA DI NON RITORNO

Gessi S.p.A. Parco Gessi, 13037 Serravalle Sesia (Vercelli) Italia Tel.+39 0163 454111 Fax.+39 0163 453150 - www.gessi.com - gessi@gessi.it Il presente disegno a termine di legge non puo' essere reso pubblico o riprodotto senza l'autorizzazione scritta della GESSI S.p.A. copyright GESSI S.p.A.