GESSI

73103

GPF7310300000G000

INVERSO

Gültigkeitsdatum
≥ 07/2024



Wand-Wannenauslauf für separaten Einhebelmischer. 1/2 Anschluss. Ausladung 180mm. Perlator M28x1.

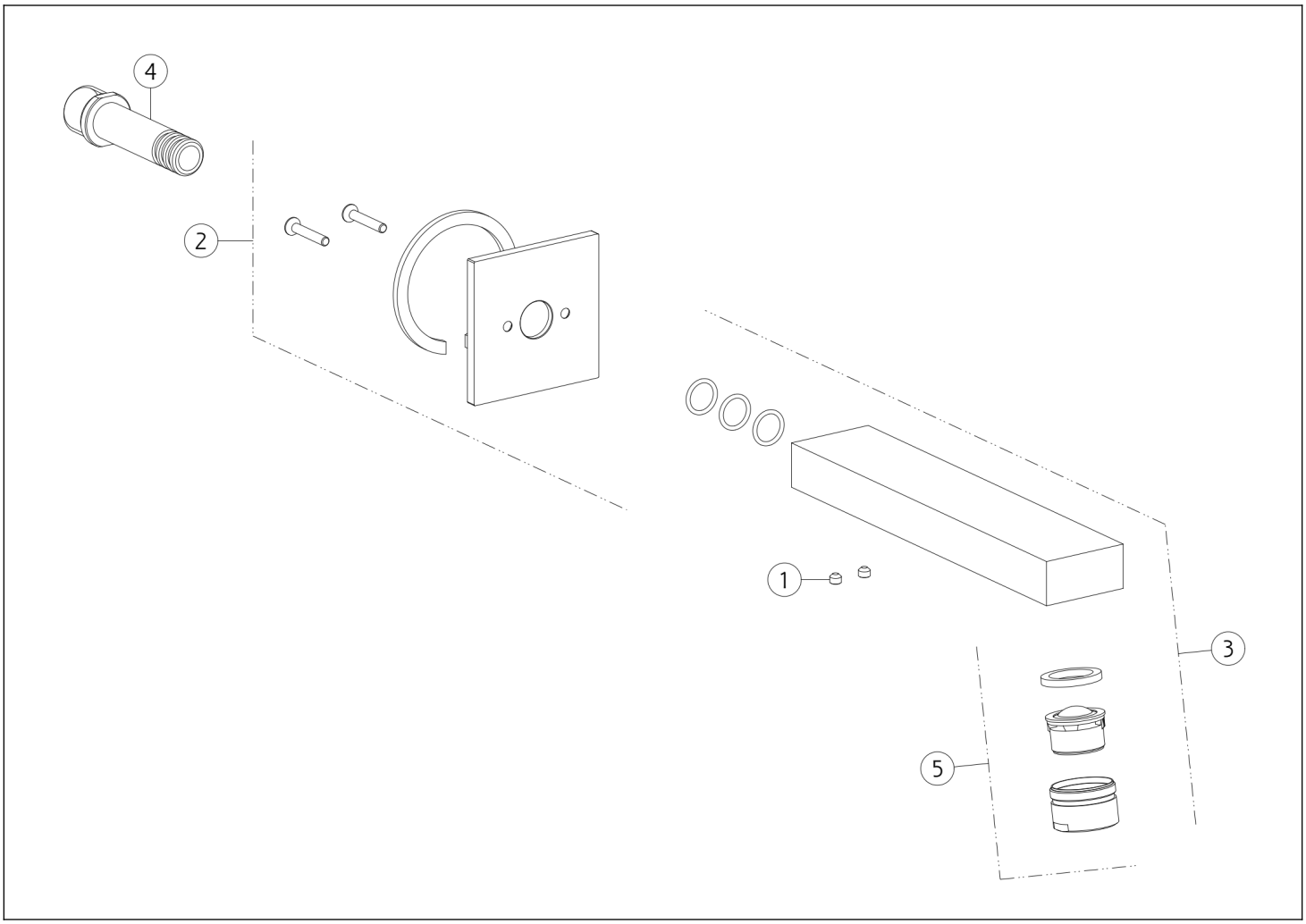

N°	Code	Beschreibung
1	SP00137	SCHRAUBE
2	SP04864	DECKEL
3	SP00851	KOMPLETTER AUSLAUF

N°	Code	Beschreibung
4	SP00146	GEMEINSAM
5	SP00853	KOMPLETTER BELÜFTER

 Die vorliegende Zeichnung darf ohne schriftliche Genehmigung der GESSI S.p.A. nicht veröffentlicht oder vervielfältigt werden. Copyright GESSI S.p.A.