GESSI

73103

GPF7310300000G000

INVERSO

date de validité
≥ 07/2024



Bec de baignoire mural.

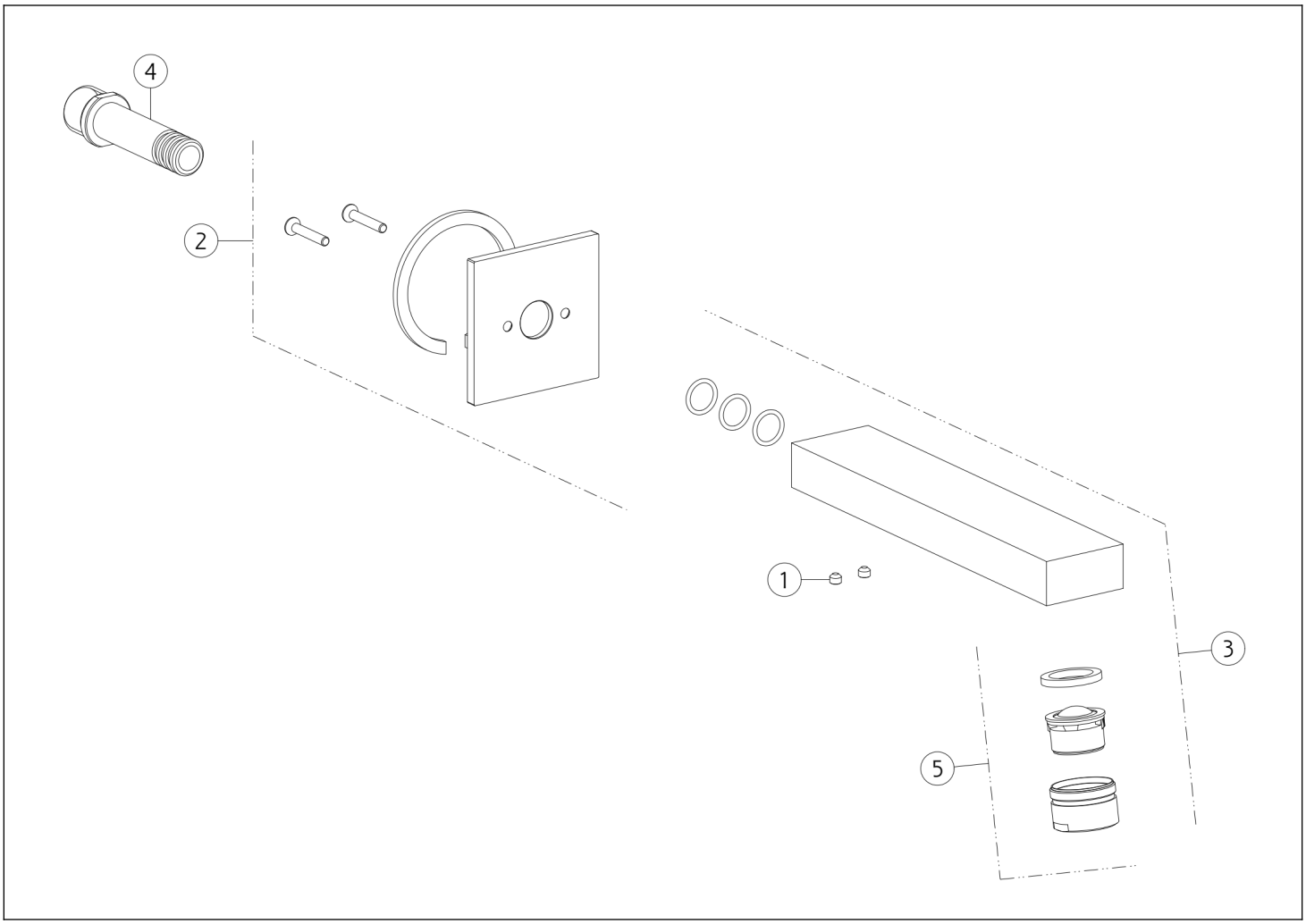

N°	Code	Description
1	SP00137	VIS
2	SP04864	COUVRIR
3	SP00851	BEC COMPLET

N°	Code	Description
4	SP00146	ARTICULATION
5	SP00853	AÉRATEUR COMPLET

Gessi S.p.A. Parco Gessi, 13037 Serravalle Sesia (Vercelli) Italie Tél. +39 0163 454111 Fax. +39 0163 453150 - www.gessi.com - gessi@gessi.it Conformément à la loi, le présent dessin ne peut être rendu public ni reproduit sans l'autorisation écrite de GESSI S.p.A. Copyright GESSI S.p.A.