GESSI

73103

GPF7310300000G000

INVERSO

data di validità
≥ 07/2024



Bocca vasca a parete.

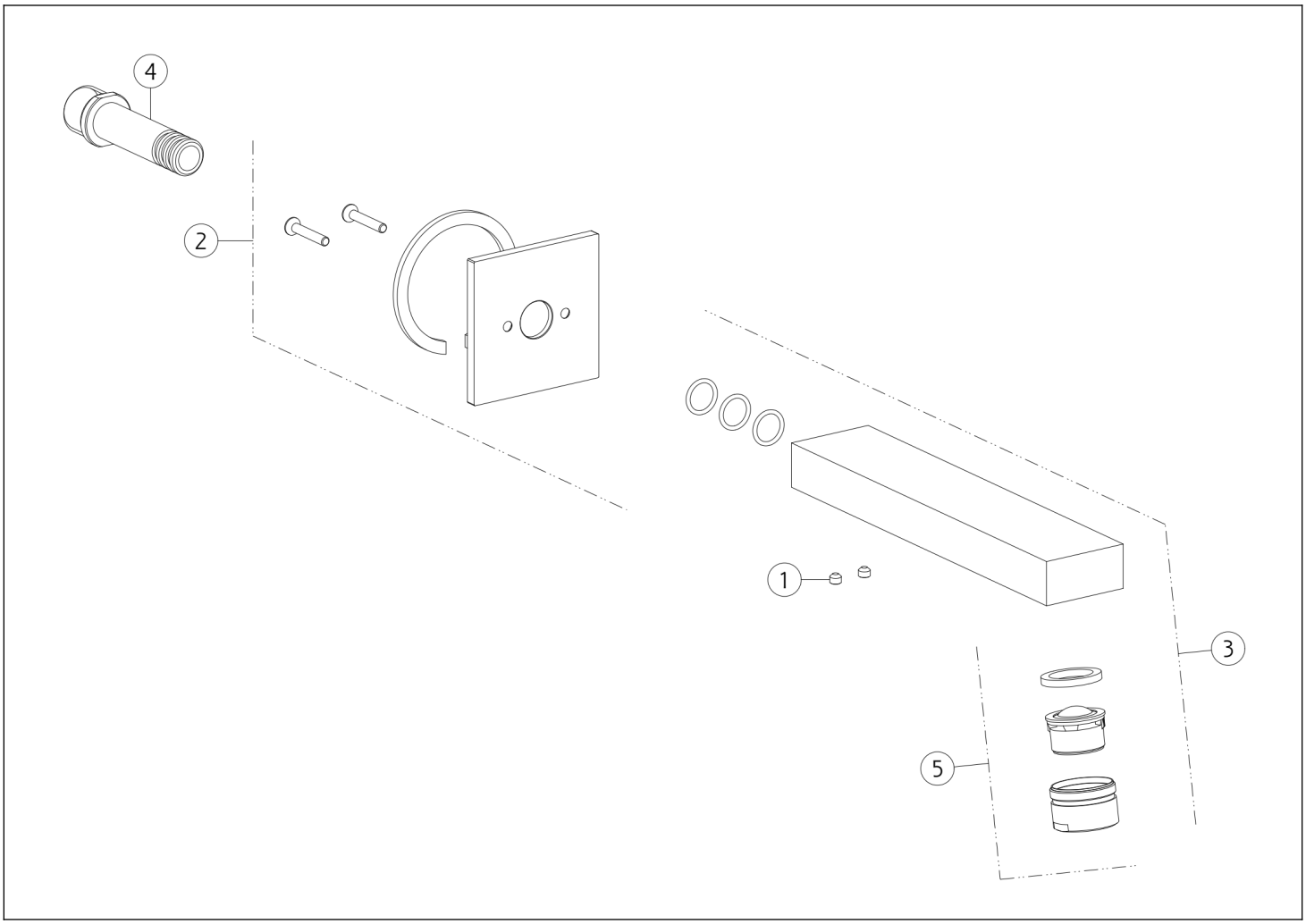

N°	Codice	Descrizione
1	SP00137	GRANO
2	SP04864	ROSONE
3	SP00851	BOCCA COMPLETA

N°	Codice	Descrizione
4	SP00146	INNESTO
5	SP00853	AERATORE COMPLETO

Gessi S.p.A. Parco Gessi, 13037 Serravalle Sesia (Vercelli) Italia Tel.+39 0163 454111 Fax.+39 0163 453150 - www.gessi.com - gessi@gessi.it Il presente disegno a termine di legge non puo' essere reso pubblico o riprodotto senza l'autorizzazione scritta della GESSI S.p.A. copyright GESSI S.p.A.