GESSI

73104

GPF7310400000G000

INVERSO

Gültigkeitsdatum
≥ 06/2026



Waschtisch-Wandauslauf für separaten Einhebelmischer oder Sensor. Ausladung Sondermaß angeben (90-300mm nachträglich nicht kürzbar). 1/2 Anschluss.

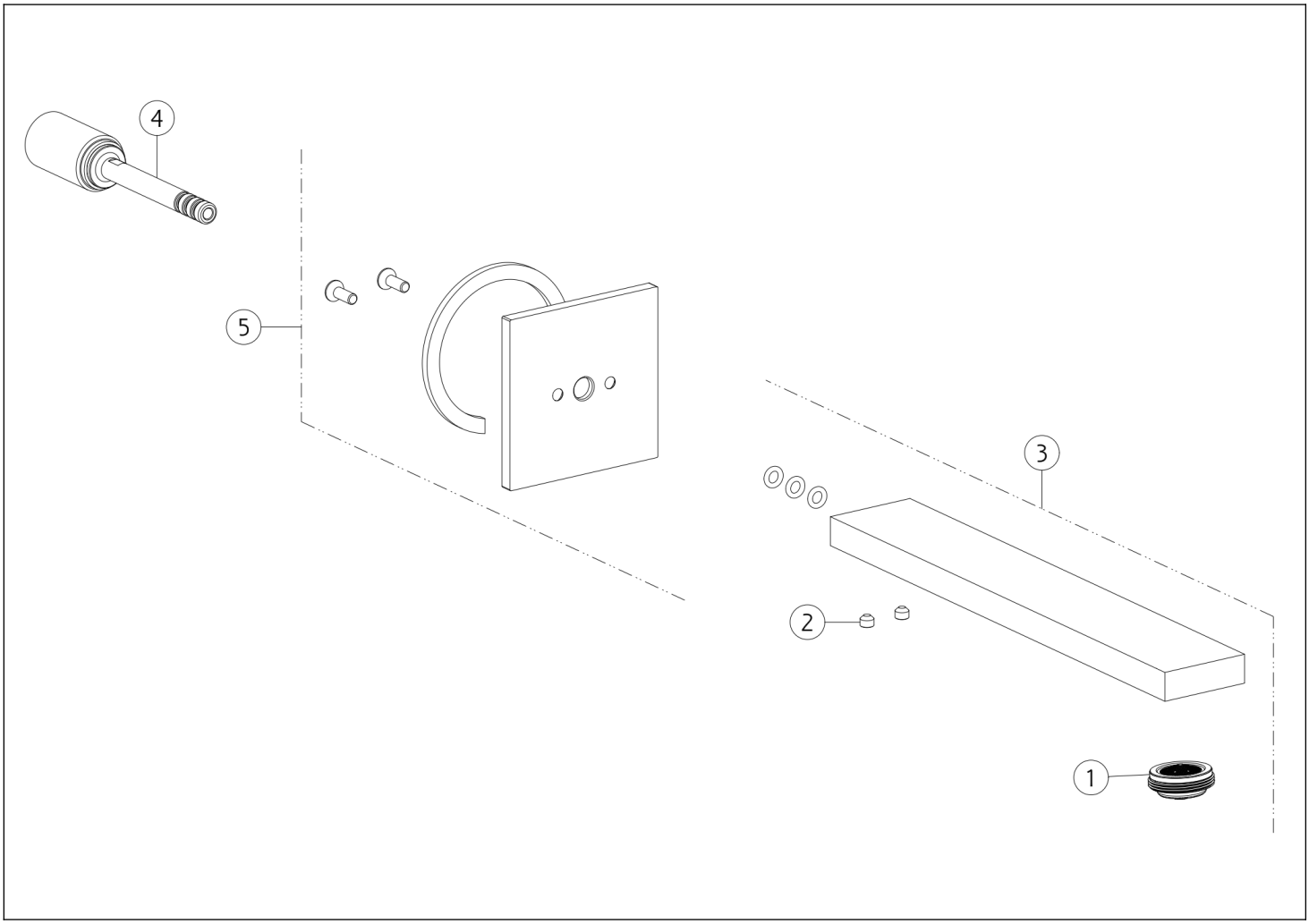

N°	Code	Beschreibung
1	SP00923	KOMPLETTER BELÜFTER
2	SP00137	SCHRAUBE
3	SP04824	TÜLLE

N°	Code	Beschreibung
4	SP04823	GEMEINSAM
5	SP04822	DECKEL

Gessi S.p.A. Parco Gessi, 13037 Serravalle Sesia (Vercelli) Italien Tel. +39 0163 454111 Fax. +39 0163 453150 - www.gessi.com - gessi@gessi.it Die vorliegende Zeichnung darf ohne schriftliche Genehmigung der GESSI S.p.A. nicht veröffentlicht oder vervielfältigt werden. Copyright GESSI S.p.A.