GESSI

73104

GPF7310400000G000

INVERSO

fecha de validez
≥ 06/2026



Caño de lavabo de pared, longitud bajo pedido.

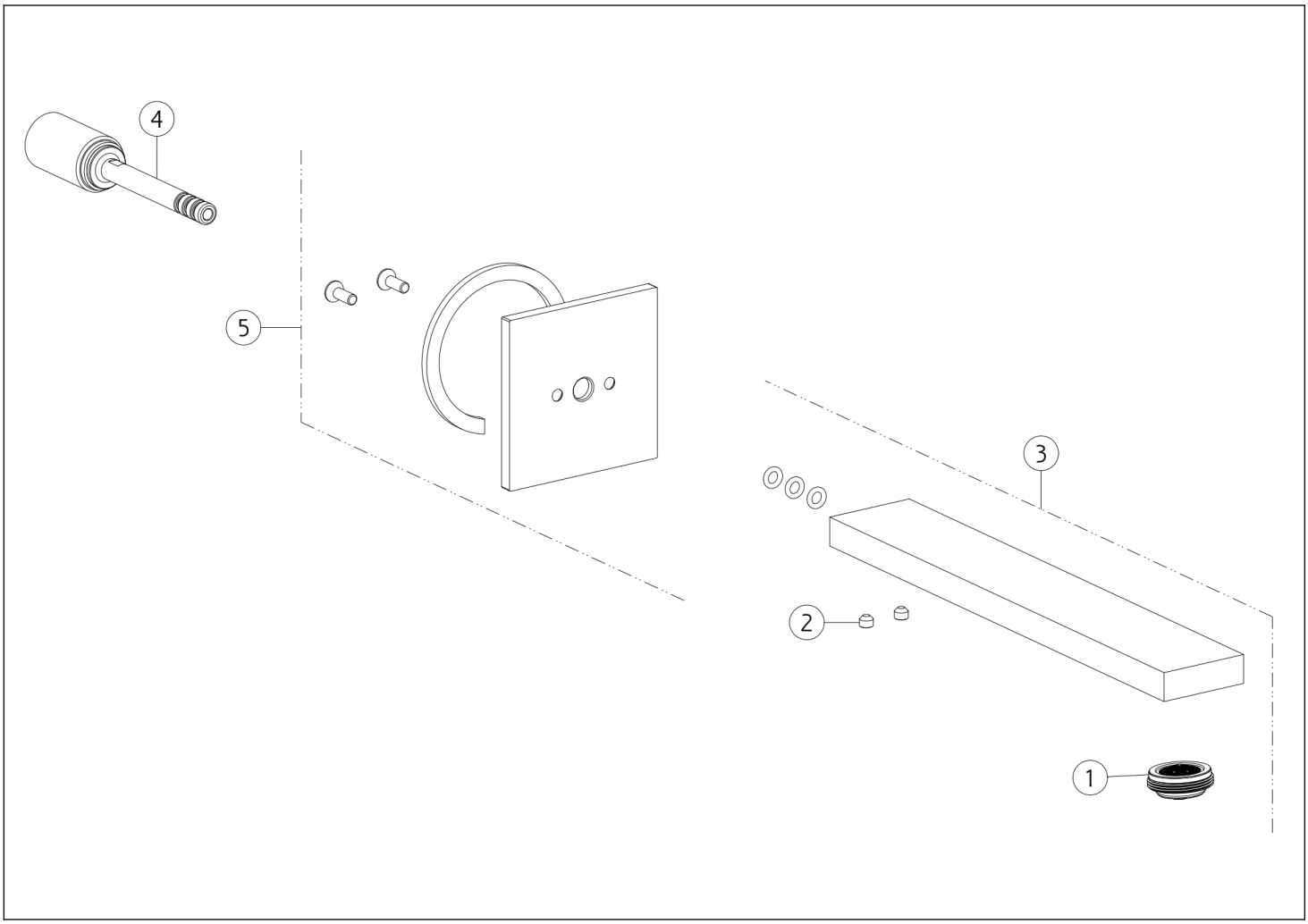

N°	Código	Descripción
1	SP00923	AIREADOR COMPLETO
2	SP00137	TORNILLO
3	SP04824	CHORREAR

N°	Código	Descripción
4	SP04823	ARTICULACIÓN
5	SP04822	CUBRIR

 El presente diseño, de conformidad con la legislación vigente, no puede hacerse público ni reproducirse sin la autorización por escrito de GESSI S.p.A. Copyright GESSI S.p.A.