GESSI

73104

GPF7310400000G000

INVERSO

date de validité
≥ 06/2026



Bec lavabo mural avec longueur à la demande.

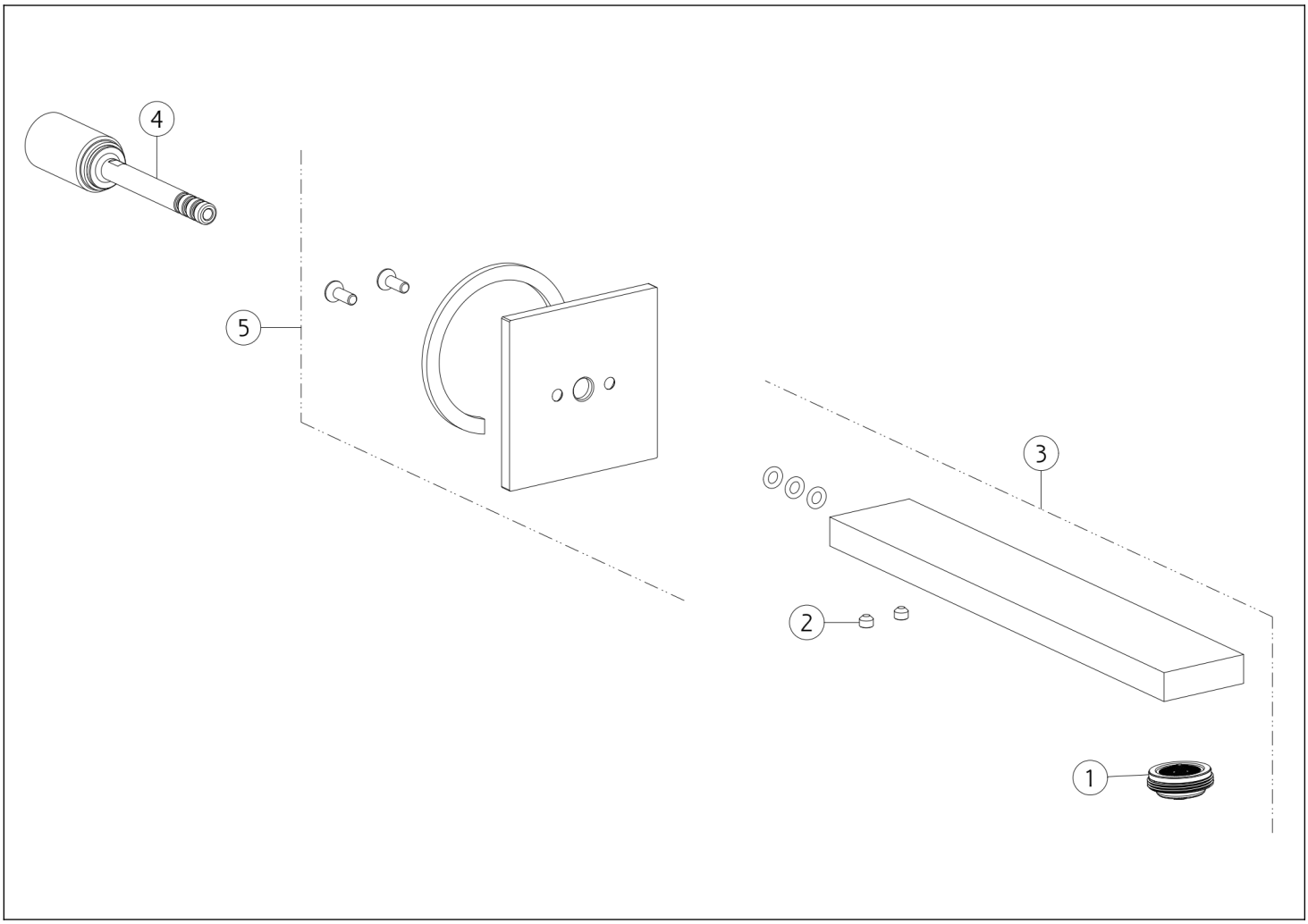

N°	Code	Description
1	SP00923	AÉRATEUR COMPLET
2	SP00137	VIS
3	SP04824	JAILLIR

N°	Code	Description
4	SP04823	ARTICULATION
5	SP04822	COUVRIR

Gessi S.p.A. Parco Gessi, 13037 Serravalle Sesia (Vercelli) Italie Tél. +39 0163 454111 Fax. +39 0163 453150 - www.gessi.com - gessi@gessi.it Conformément à la loi, le présent dessin ne peut être rendu public ni reproduit sans l'autorisation écrite de GESSI S.p.A. Copyright GESSI S.p.A.