GESSI

73104

GPF7310400000G000

INVERSO

data di validità
≥ 06/2026



Bocca lavabo a parete lunghezza personalizzata.

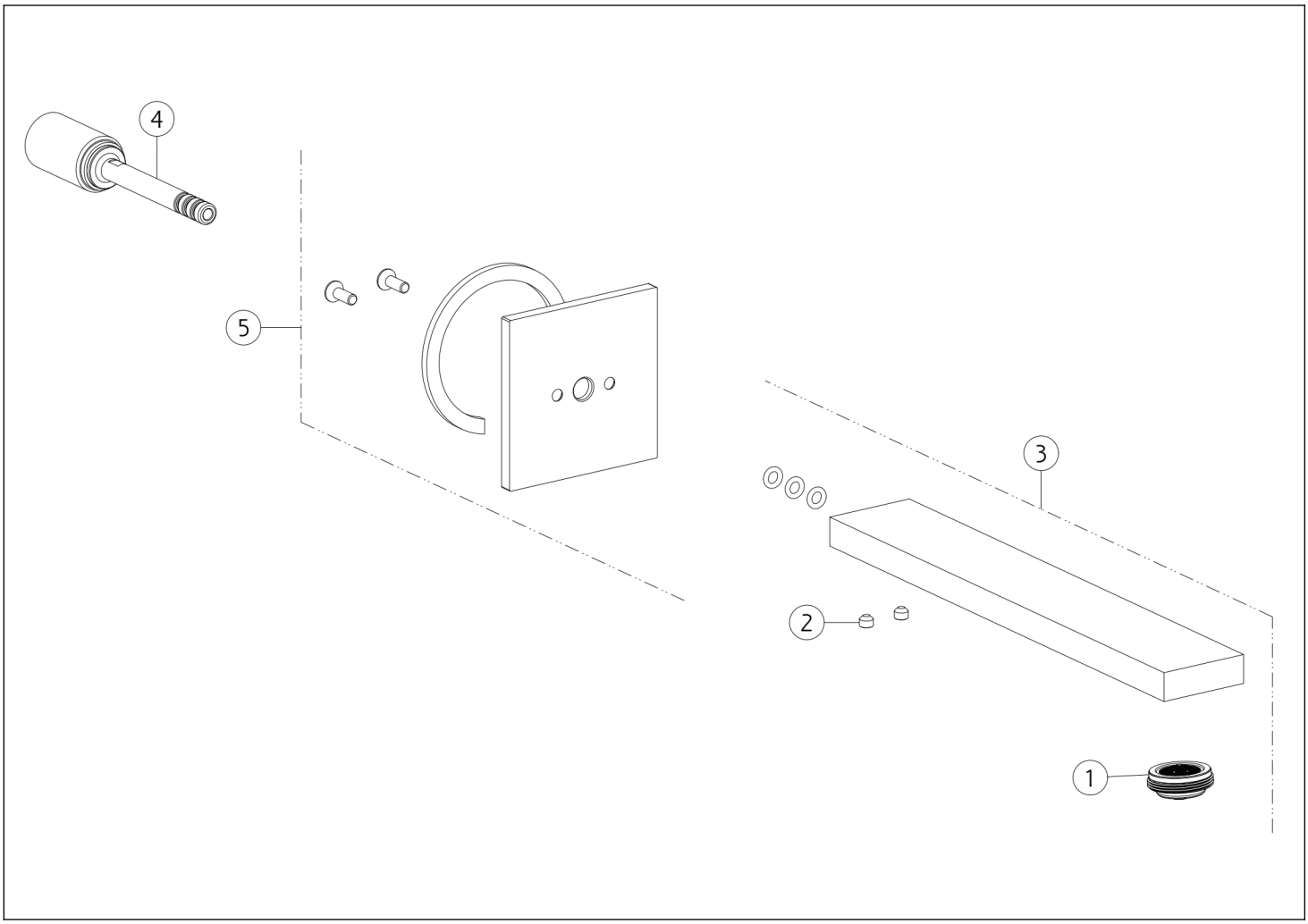

N°	Codice	Descrizione
1	SP00923	AERATORE COMPLETO
2	SP00137	GRANO
3	SP04824	BOCCA

N°	Codice	Descrizione
4	SP04823	INNESTO
5	SP04822	ROSONE

Gessi S.p.A. Parco Gessi, 13037 Serravalle Sesia (Vercelli) Italia Tel.+39 0163 454111 Fax.+39 0163 453150 - www.gessi.com - gessi@gessi.it Il presente disegno a termine di legge non puo' essere reso pubblico o riprodotto senza l'autorizzazione scritta della GESSI S.p.A. copyright GESSI S.p.A.