GESSI

73502

GPF7350200000G000

INVERSO

fecha de validez
≥ 06/2024



Mezclador de lavabo sin desagüe, con flexibles de acoplamiento. RIGATO

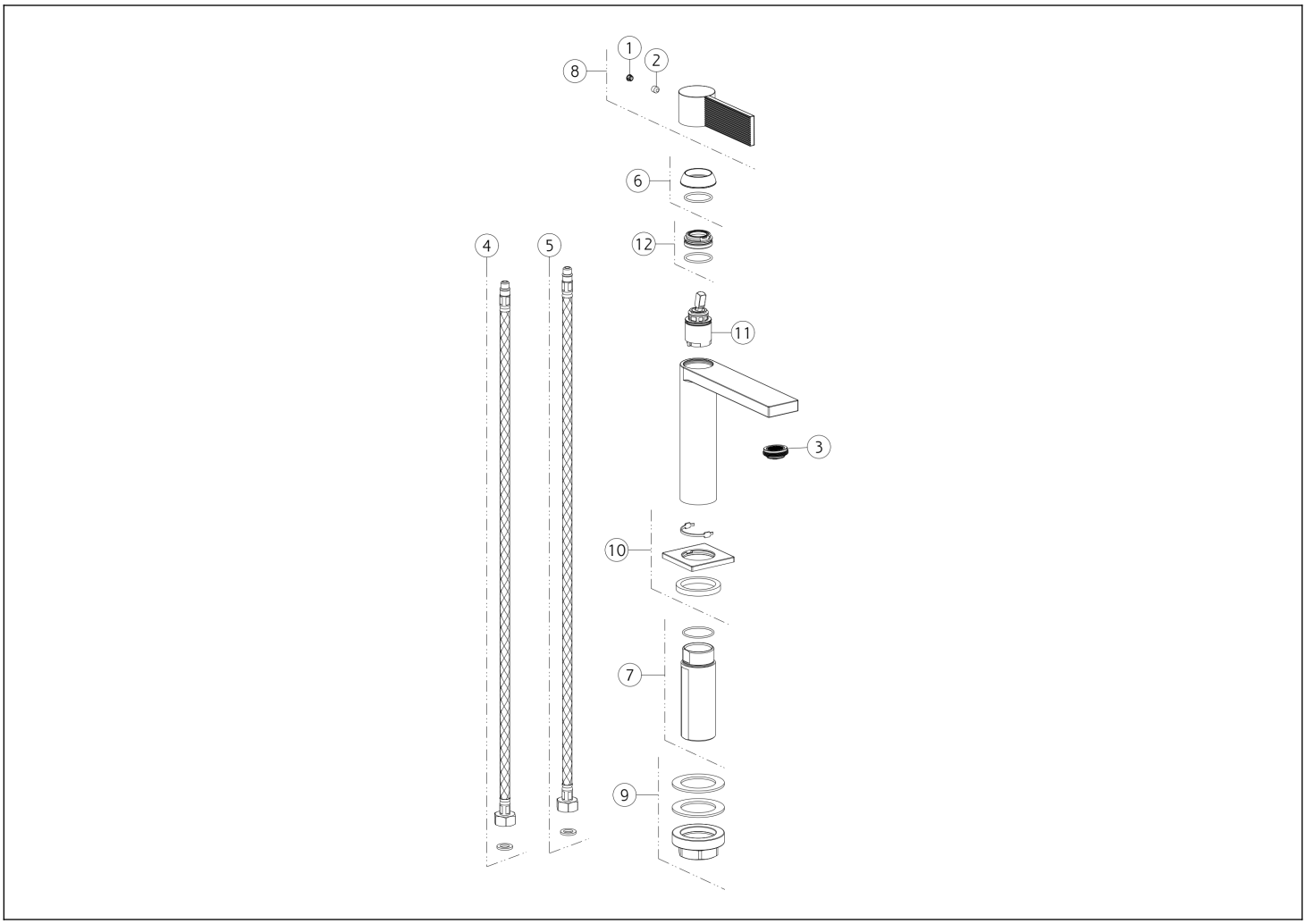

N°	Código	Descripción
1	SP00002	TAPA DE TORNILLO
2	SP00153	TORNILLO
3	SP00923	AIREADOR COMPLETO
4	SP01590	MANGUERA DE SUMINISTRO ROJA
5	SP01591	MANGUERA DE SUMINISTRO BLU
6	SP04804	TUERCA ANULAR DE ACABADO

N°	Código	Descripción
7	SP02372	PIERNA
8	SP04806	ASA
9	SP02370	SET DE FIJACIÓN
10	SP04805	BASE
11	SP01442	CARTUCHO
12	SP01278	TUERCA ANULAR DE FIJACIÓN

Gessi S.p.A. Parco Gessi, 13037 Serravalle Sesia (Vercelli) Italia Tel. +39 0163 454111 Fax. +39 0163 453150 - www.gessi.com - gessi@gessi.it El presente diseño, de conformidad con la legislación vigente, no puede hacerse público ni reproducirse sin la autorización por escrito de GESSI S.p.A. Copyright GESSI S.p.A.