GESSI

73502

GPF7350200000G000

INVERSO

date de validité
≥ 06/2024



Mitigeur lavabo, sans vidage, avec flexibles de raccordement. RIGATO.

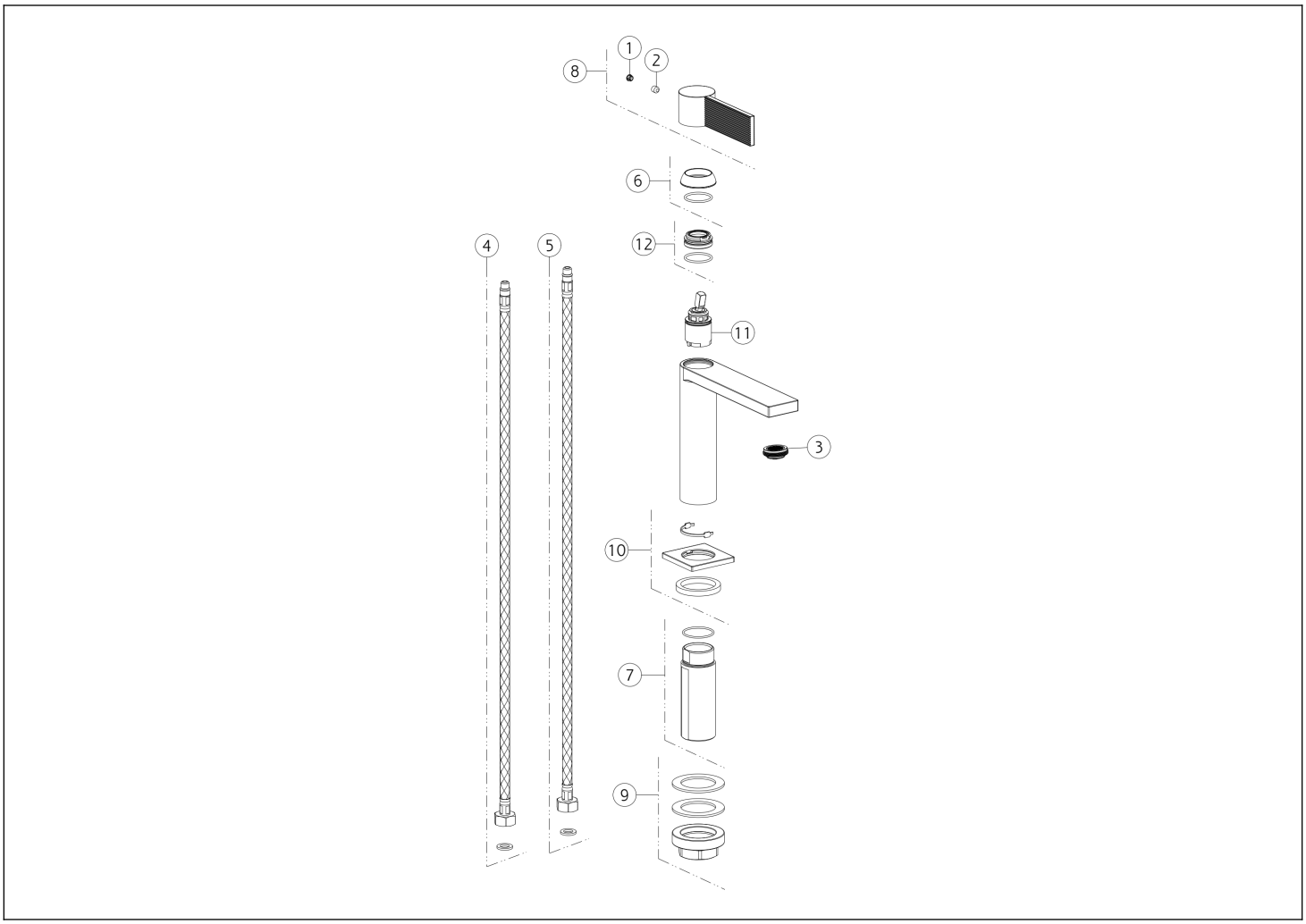

N°	Code	Description
1	SP00002	COUVERCLE DE VIS
2	SP00153	VIS
3	SP00923	AÉRATEUR COMPLET
4	SP01590	TUYAU D'ALIMENTATION ROUGE
5	SP01591	TUYAU D'ALIMENTATION BLU
6	SP04804	BAGUE DE FINITION

N°	Code	Description
7	SP02372	TIGE
8	SP04806	MANCHE
9	SP02370	KIT DE FIXATION
10	SP04805	BASE
11	SP01442	CARTOUCHE
12	SP01278	BAGUE DE FIXATION

Gessi S.p.A. Parco Gessi, 13037 Serravalle Sesia (Vercelli) Italie Tél. +39 0163 454111 Fax. +39 0163 453150 - www.gessi.com - gessi@gessi.it Conformément à la loi, le présent dessin ne peut être rendu public ni reproduit sans l'autorisation écrite de GESSI S.p.A. Copyright GESSI S.p.A.