GESSI

73507

GPF7350700000G000

INVERSO

Gültigkeitsdatum
≥ 06/2026



Bidet-Einhebelmischer mit Auslauf, mit Ablaufgarnitur. 3/8 Anschluss. Tischmontage. Ausladung 118mm. RIGATO.

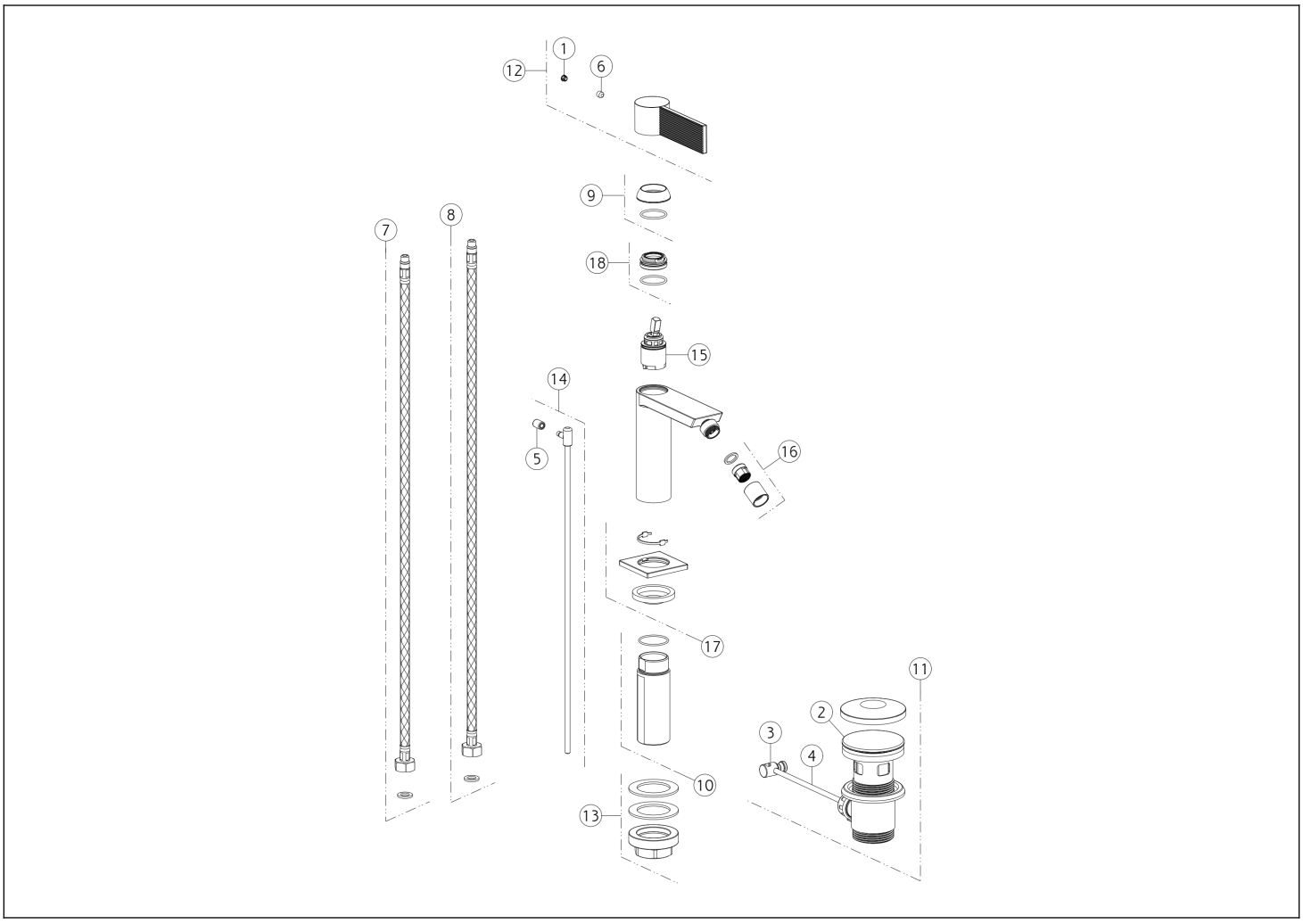

N°	Code	Beschreibung
1	SP00002	SCHRAUBENABDECKUNG
2	SP00772	STECKER
3	SP00219	GEMEINSAM
4	SP00218	STANGE
5	SP00927	KNOPF
6	SP00153	SCHRAUBE
7	SP01590	ROTER ZULAUFSCHLAUCH
8	SP01591	BLU ZULAUFSCHLAUCH
9	SP04804	FERTIGSTELLUNG RINGMUTTER

N°	Code	Beschreibung
10	SP02372	SCHENKEL
11	PF29264	BASIN-ABFÄLLE
12	SP04806	GRIFF
13	SP02370	BEFESTIGUNGSSATZ
14	SP02805	ZUGSTANGE
15	SP01442	PATRONE
16	SP02280	BELÜFTER
17	SP04805	BASIS
18	SP01278	BEFESTIGUNGSRINGMUTTER

Gessi S.p.A. Parco Gessi, 13037 Serravalle Sesia (Vercelli) Italien Tel. +39 0163 454111 Fax. +39 0163 453150 - www.gessi.com - gessi@gessi.it Die vorliegende Zeichnung darf ohne schriftliche Genehmigung der GESSI S.p.A. nicht veröffentlicht oder vervielfältigt werden. Copyright GESSI S.p.A.