GESSI

73507

GPF7350700000G000

INVERSO

date de validité
≥ 06/2026



Mitigeur bidet avec vidage et flexibles de raccordement. RIGATO.

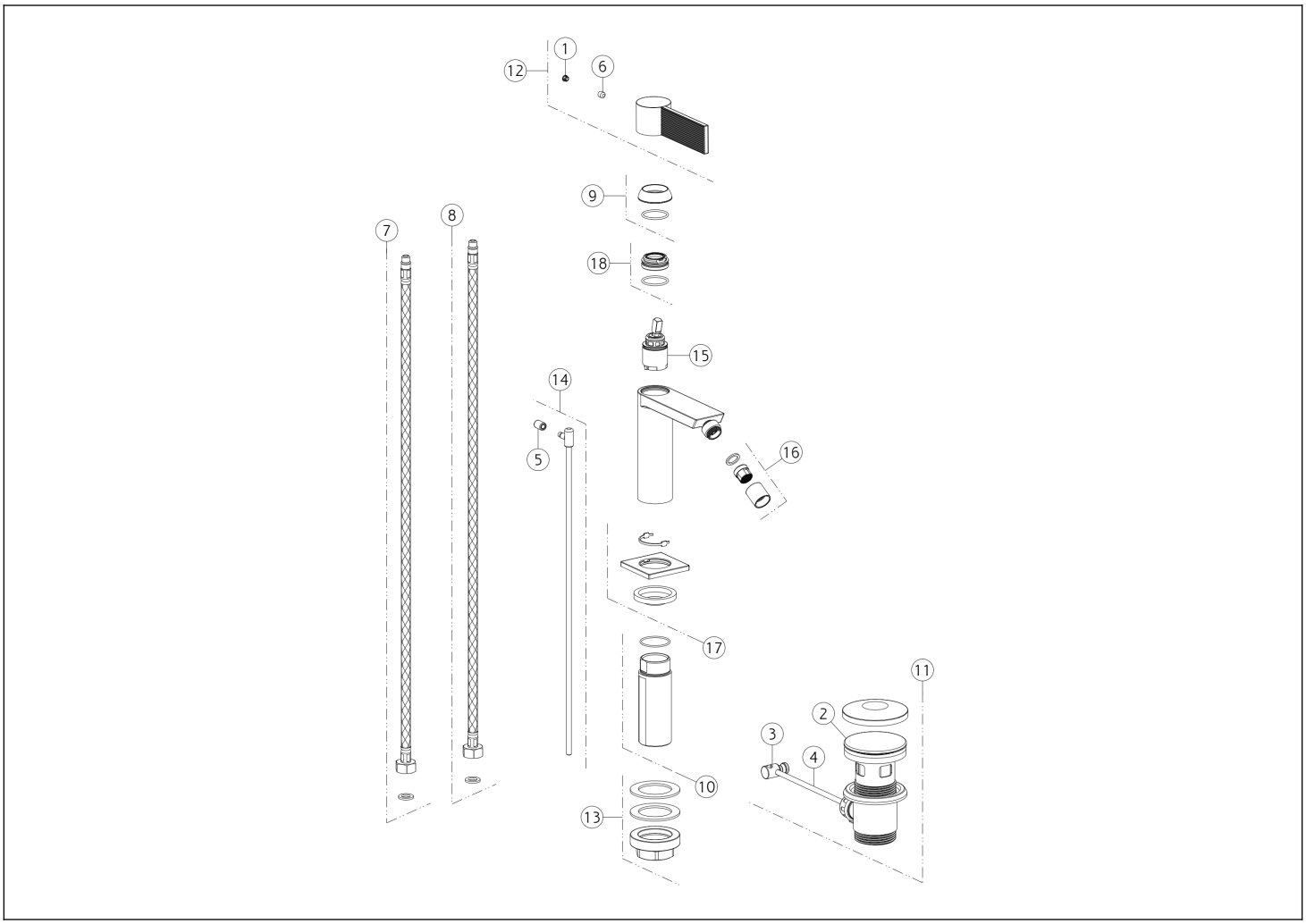

N°	Code	Description
1	SP00002	COUVERCLE DE VIS
2	SP00772	BOUCHON
3	SP00219	ARTICULATION
4	SP00218	BAGUETTE
5	SP00927	POMMEAU
6	SP00153	VIS
7	SP01590	TUYAU D'ALIMENTATION ROUGE
8	SP01591	TUYAU D'ALIMENTATION BLU
9	SP04804	BAGUE DE FINITION

N°	Code	Description
10	SP02372	TIGE
11	PF29264	DÉCHETS DE BASSIN
12	SP04806	MANCHE
13	SP02370	KIT DE FIXATION
14	SP02805	TIGE DE TRACTION
15	SP01442	CARTOUCHE
16	SP02280	AÉRATEUR
17	SP04805	BASE
18	SP01278	BAGUE DE FIXATION

Gessi S.p.A. Parco Gessi, 13037 Serravalle Sesia (Vercelli) Italie Tél. +39 0163 454111 Fax. +39 0163 453150 - www.gessi.com - gessi@gessi.it Conformément à la loi, le présent dessin ne peut être rendu public ni reproduit sans l'autorisation écrite de GESSI S.p.A. Copyright GESSI S.p.A.