GESSI

73507

GPF7350700000G000

INVERSO

data di validità
≥ 06/2026



Miscelatore bidet con scarico e flessibili di collegamento. RIGATO.

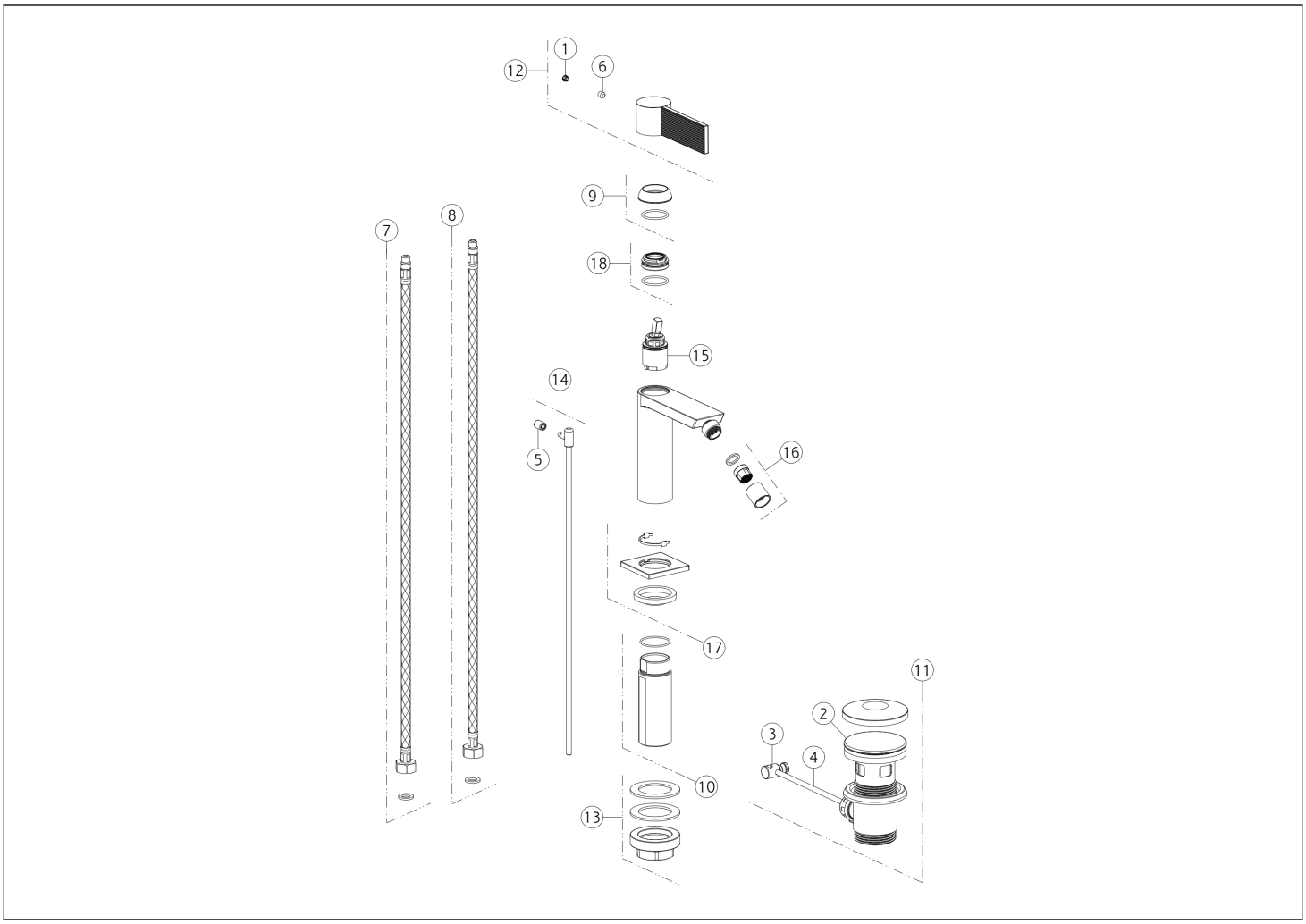

N°	Codice	Descrizione
1	SP00002	TAPPINO COPRI GRANO
2	SP00772	TAPPO PILETTA
3	SP00219	SNODO
4	SP00218	ASTA
5	SP00927	POMOLO
6	SP00153	GRANO
7	SP01590	FLESSIBILE ALIMENTAZIONE ROSSO
8	SP01591	FLESSIBILE ALIMENTAZIONE BLU
9	SP04804	COPRIGHIERA

N°	Codice	Descrizione
10	SP02372	GAMBO
11	PF29264	PILETTA
12	SP04806	MANIGLIA
13	SP02370	SET DI FISSAGGIO
14	SP02805	ASTA SALTERELLO
15	SP01442	CARTUCCIA
16	SP02280	AERATORE
17	SP04805	BASETTA
18	SP01278	GHIERA SERRAGGIO CARTUCCIA

 Il presente disegno a termine di legge non puo' essere reso pubblico o riprodotto senza l'autorizzazione scritta della GESSI S.p.A. copyright GESSI S.p.A.