GESSI

73509

GPF7350900000G000

INVERSO

Gültigkeitsdatum
≥ 07/2024



Fertigmontageset für Waschtisch-Einhebelmischer für separaten Auslauf. 1-Weg: Ausgang oben am UPK 63412. Wandmontage. Nicht eigensicher. RIGATO.

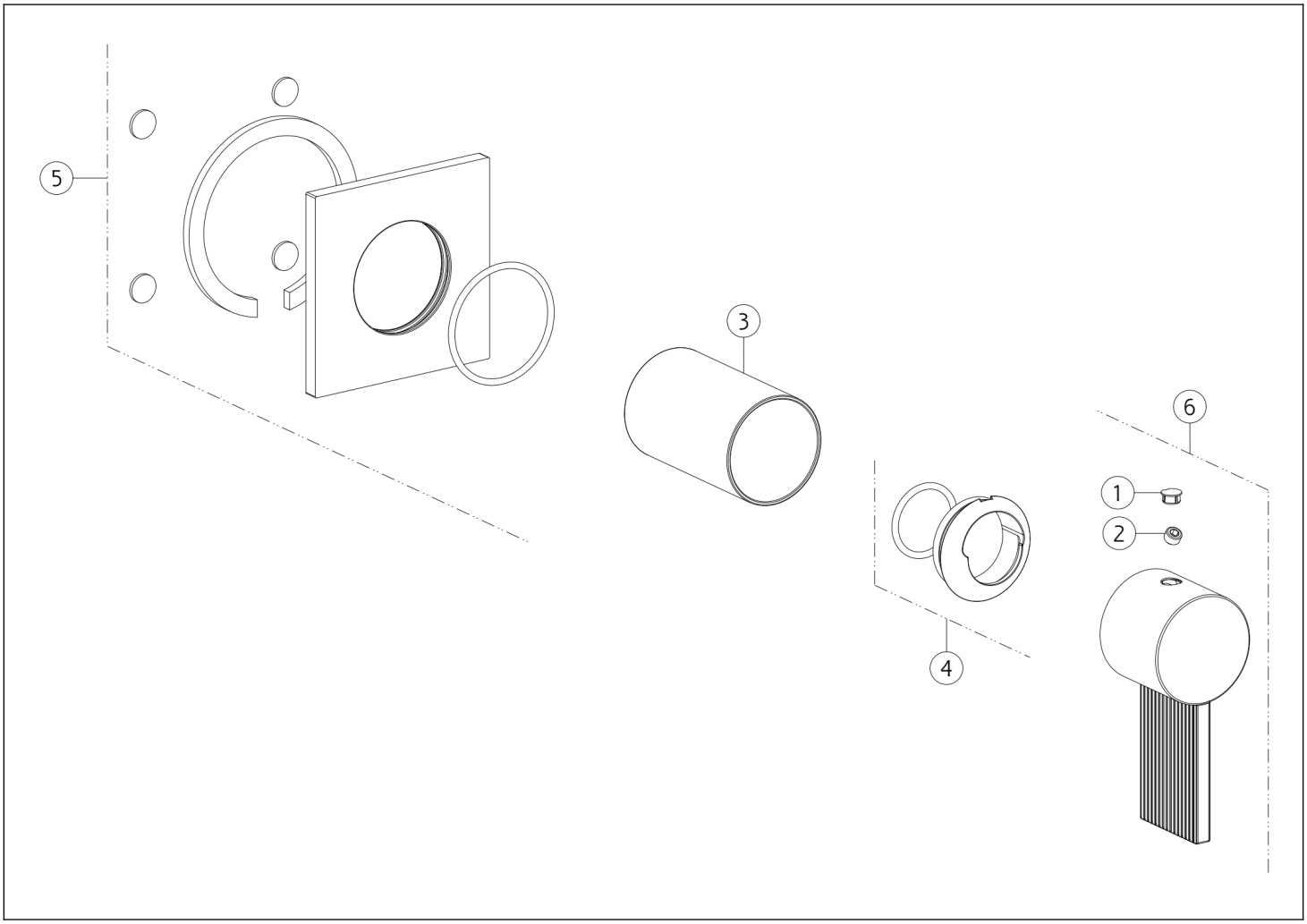

N°	Code	Beschreibung
1	SP00002	SCHRAUBENABDECKUNG
2	SP00137	SCHRAUBE
3	SP03269	FINISHING-BUCHSE

N°	Code	Beschreibung
4	SP03266	FERTIGSTELLUNG RINGMUTTER
5	SP04817	DECKEL
6	SP04816	GRIFF

Gessi S.p.A. Parco Gessi, 13037 Serravalle Sesia (Vercelli) Italien Tel. +39 0163 454111 Fax. +39 0163 453150 - www.gessi.com - gessi@gessi.it Die vorliegende Zeichnung darf ohne schriftliche Genehmigung der GESSI S.p.A. nicht veröffentlicht oder vervielfältigt werden. Copyright GESSI S.p.A.