GESSI

73509

GPF7350900000G000

INVERSO

fecha de validez
≥ 07/2024



Mezclador de lavabo de pared 1 vía. RIGATO

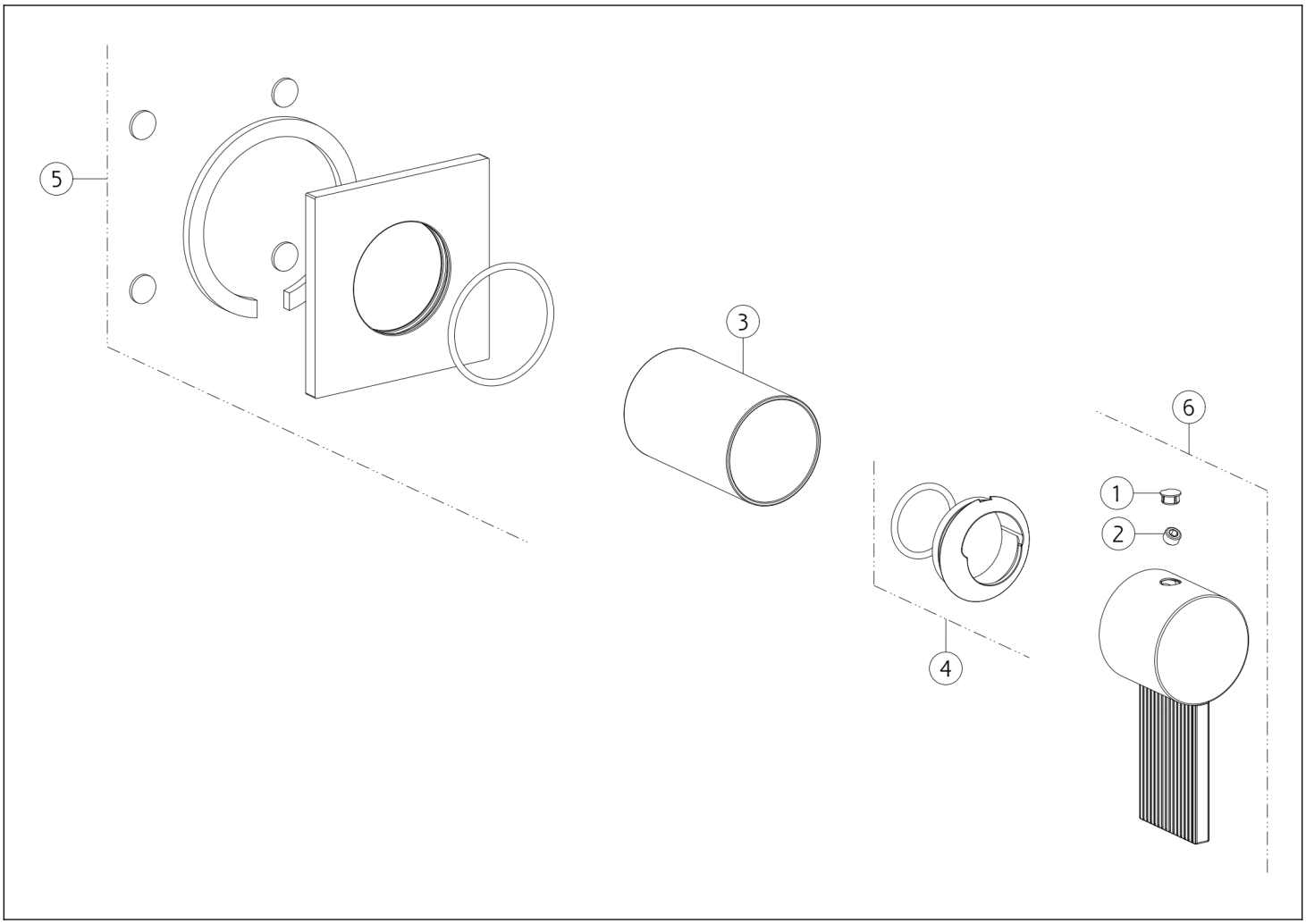

N°	Código	Descripción
1	SP00002	TAPA DE TORNILLO
2	SP00137	TORNILLO
3	SP03269	BUJE DE ACABADO

N°	Código	Descripción
4	SP03266	TUERCA ANULAR DE ACABADO
5	SP04817	CUBRIR
6	SP04816	ASA

Gessi S.p.A. Parco Gessi, 13037 Serravalle Sesia (Vercelli) Italia Tel. +39 0163 454111 Fax. +39 0163 453150 - www.gessi.com - gessi@gessi.it El presente diseño, de conformidad con la legislación vigente, no puede hacerse público ni reproducirse sin la autorización por escrito de GESSI S.p.A. Copyright GESSI S.p.A.