GESSI

73509

GPF7350900000G000

INVERSO

data di validità
≥ 07/2024



Miscelatore lavabo a parete 1 via. RIGATO.

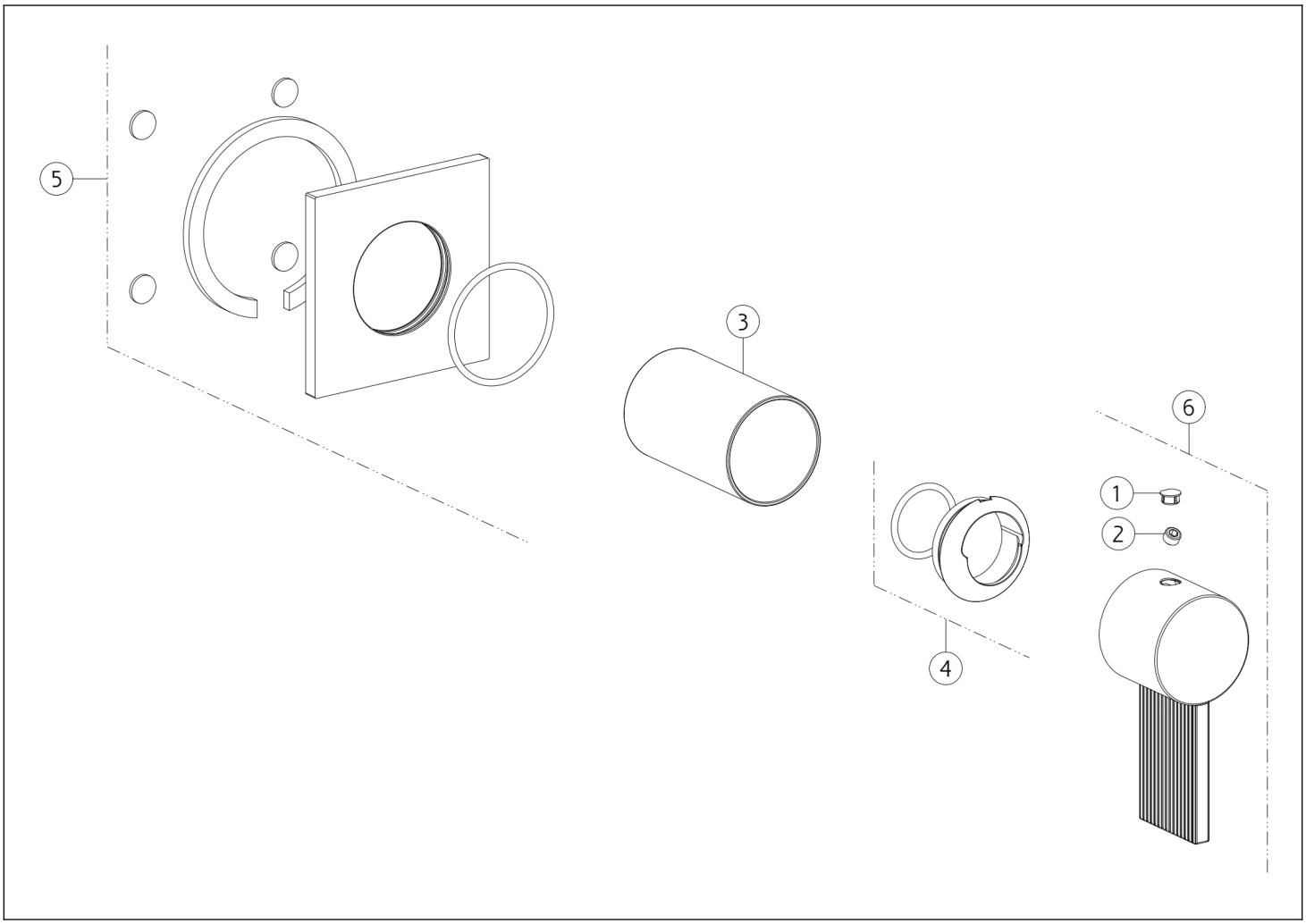

N°	Codice	Descrizione
1	SP00002	TAPPINO COPRI GRANO
2	SP00137	GRANO
3	SP03269	BOCCOLA IN FINITURA

N°	Codice	Descrizione
4	SP03266	COPRIGHIERA
5	SP04817	ROSONE
6	SP04816	MANIGLIA

Gessi S.p.A. Parco Gessi, 13037 Serravalle Sesia (Vercelli) Italia Tel.+39 0163 454111 Fax.+39 0163 453150 - www.gessi.com - gessi@gessi.it Il presente disegno a termine di legge non puo' essere reso pubblico o riprodotto senza l'autorizzazione scritta della GESSI S.p.A. copyright GESSI S.p.A.