GESSI

73521

GPF7352100000G000

INVERSO

data di validità
≥ 07/2024

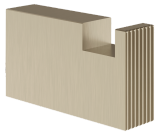

Appendino a parete. RIGATO.

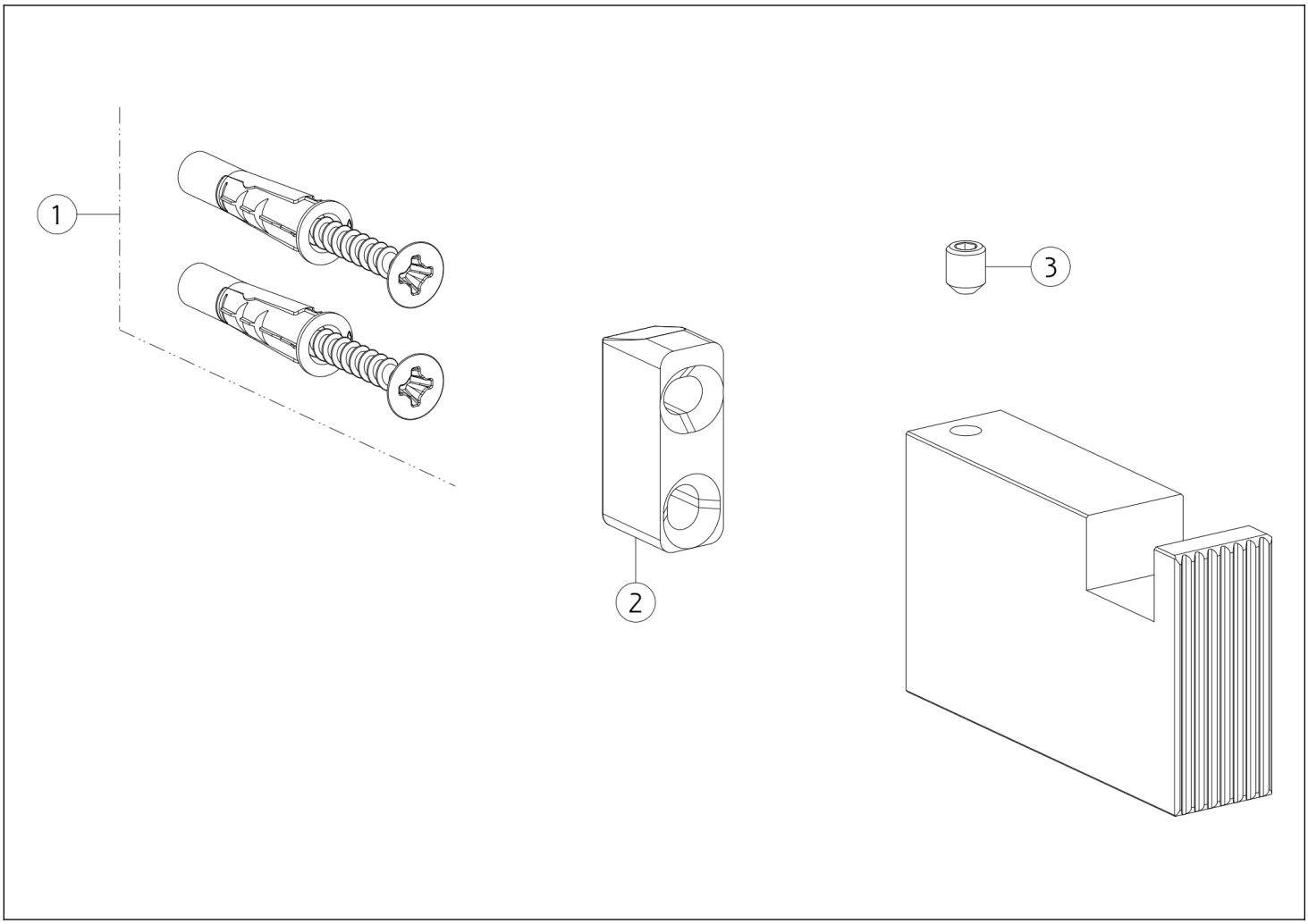

N°	Codice	Descrizione
1	SP00031	SET DI FISSAGGIO
2	SP00822	SUPPORTO A MURO

N°	Codice	Descrizione
3	SP00284	GRANO