GESSI

73523

GPF7352300000G000

INVERSO

Gültigkeitsdatum
≥ 07/2024



Brause-Set mit Wandanschlussbogen, Halterung, Schlauch 1,50m und Antikalk-Stab-Handbrause. Eigensichere Handbrause aus Metall. 1/2 Anschluss. Wandmontage.

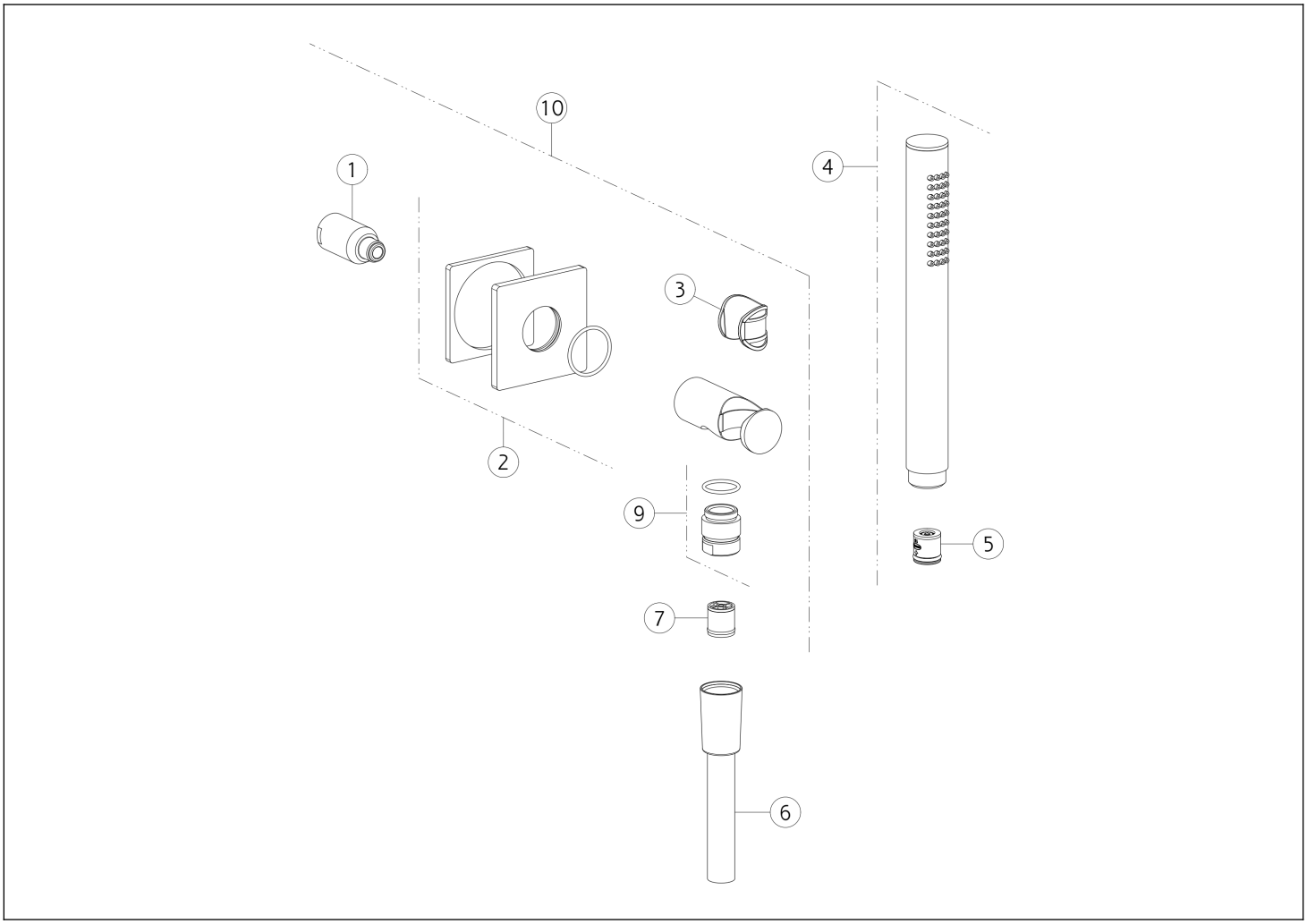

N°	Code	Beschreibung
1	SP04472	BRUSTWARZE
2	SP04871	DECKEL
3	SP04870	BUSCH
4	PF14371	HANDBRAUSE
5	SP01634	STRÖMUNGS-REGULATOR

N°	Code	Beschreibung
6	PF01637	SCHLAUCH
7	SP00014	RÜCKSCHLAGVENTIL
8	SP05075	ANSCHLUSS WASSERAUSLASS MIT FESTEM HAKEN
9	SP01008	BRUSTWARZE

Gessi S.p.A. Parco Gessi, 13037 Serravalle Sesia (Vercelli) Italien Tel. +39 0163 454111 Fax. +39 0163 453150 - www.gessi.com - gessi@gessi.it Die vorliegende Zeichnung darf ohne schriftliche Genehmigung der GESSI S.p.A. nicht veröffentlicht oder vervielfältigt werden. Copyright GESSI S.p.A.