GESSI

73538

GPF7353800000G000

INVERSO

Gültigkeitsdatum
≥ 09/2024



Fertigmontageset für UP-Einhebelmischer Dusche/Wanne. 2-Wege Umlenkkartusche: Stellung links Ausgang oben, Stellung rechts Ausgang unten, Mittelstellung Shared-Ausgang. Nicht eigensicher. OPTIONAL nur eigensicher durch separaten Rohrunterbrecher UPK 54057239 + Sichtteil 54058. RIGATO.

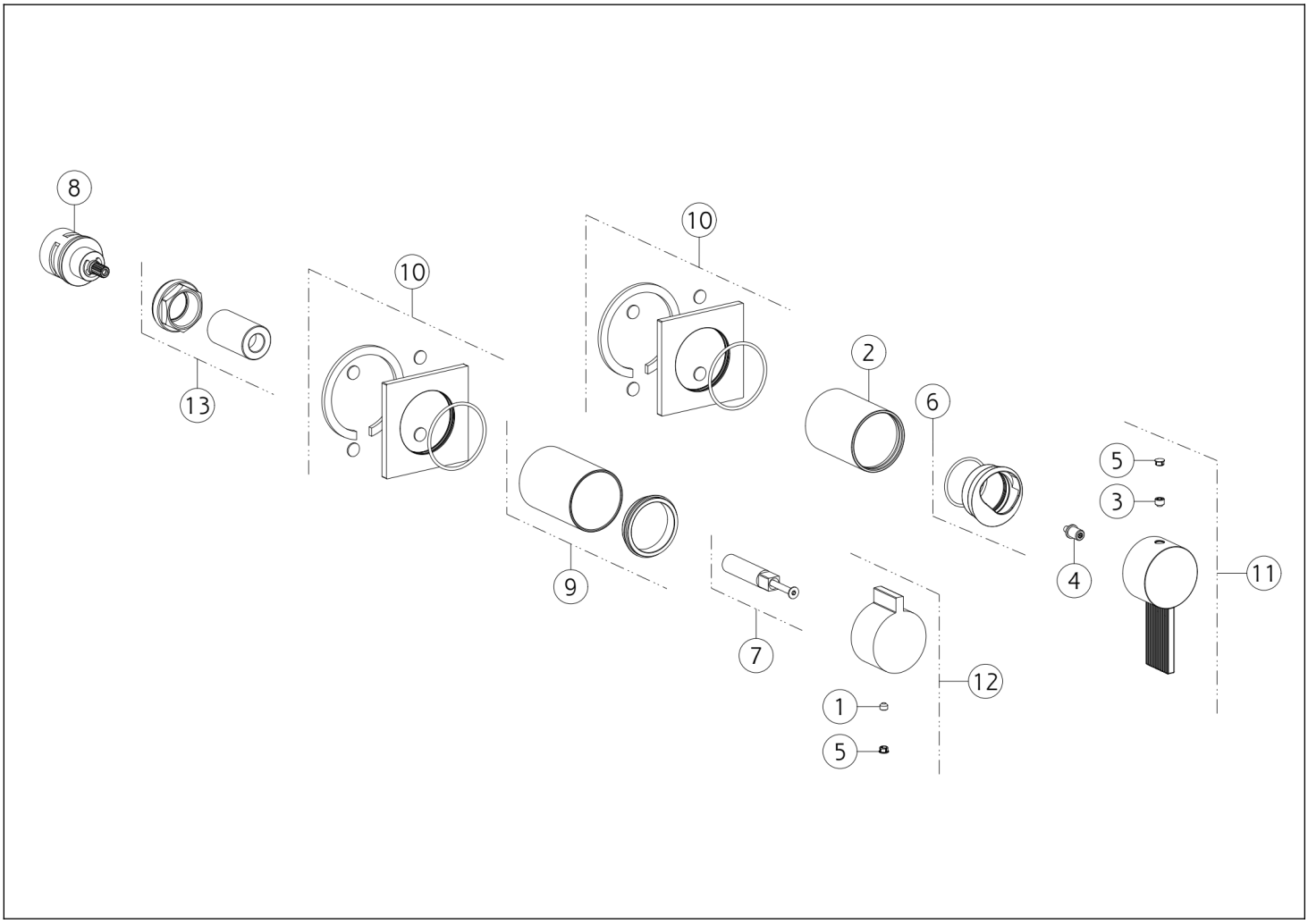

N°	Code	Beschreibung
1	SP00137	SCHRAUBE
2	SP03248	FINISHING-BUCHSE
3	SP02942	SCHRAUBE
4	SP04852	ABSTANDHALTER
5	SP00002	SCHRAUBENABDECKUNG
6	SP03274	FERTIGSTELLUNG RINGMUTTER
7	SP04103	ERWEITERUNG

N°	Code	Beschreibung
8	SP01758	UMSTELLUNG
9	SP03277	BUSCH
10	SP04851	DECKEL
11	SP04854	GRIFF
12	SP04853	GRIFF
13	SP01762	BEFESTIGUNGSRINGMUTTER

Gessi S.p.A. Parco Gessi, 13037 Serravalle Sesia (Vercelli) Italien Tel. +39 0163 454111 Fax. +39 0163 453150 - www.gessi.com - gessi@gessi.it Die vorliegende Zeichnung darf ohne schriftliche Genehmigung der GESSI S.p.A. nicht veröffentlicht oder vervielfältigt werden. Copyright GESSI S.p.A.