GESSI

73538

GPF7353800000G000

INVERSO

date de validité
≥ 09/2024



Partie apparente pour mitigeur douche murale 2 sorties. RIGATO.

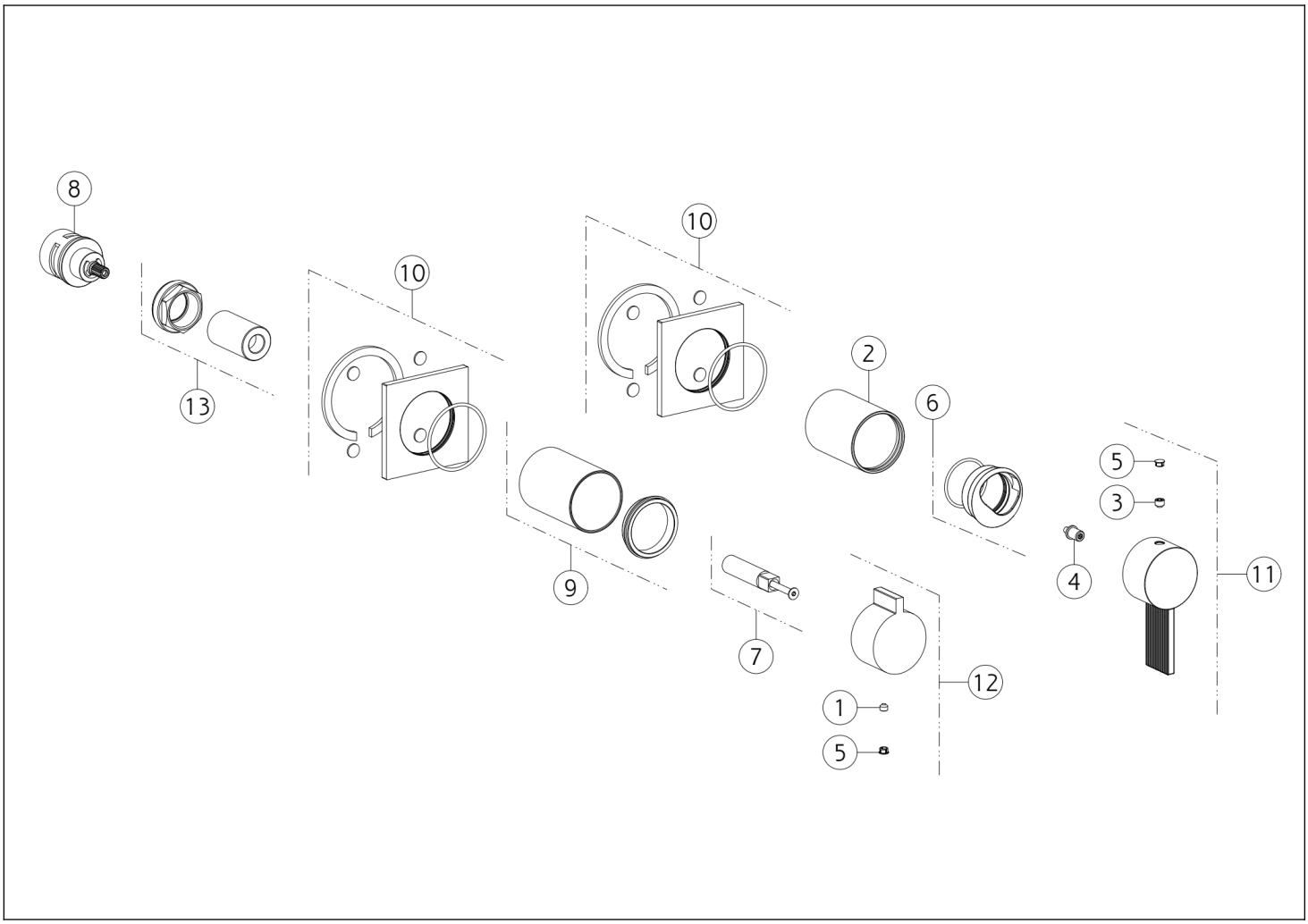

N°	Code	Description
1	SP00137	VIS
2	SP03248	DOUILLE DE FINITION
3	SP02942	VIS
4	SP04852	ENTRETOISE
5	SP00002	COUVERCLE DE VIS
6	SP03274	BAGUE DE FINITION
7	SP04103	EXTENSION

N°	Code	Description
8	SP01758	INVERSEUR
9	SP03277	BUISSON
10	SP04851	COUVRIR
11	SP04854	MANCHE
12	SP04853	MANCHE
13	SP01762	BAGUE DE FIXATION

Gessi S.p.A. Parco Gessi, 13037 Serravalle Sesia (Vercelli) Italie Tél. +39 0163 454111 Fax. +39 0163 453150 - www.gessi.com - gessi@gessi.it Conformément à la loi, le présent dessin ne peut être rendu public ni reproduit sans l'autorisation écrite de GESSI S.p.A. Copyright GESSI S.p.A.